HASCONWING® R

Осевые крыльчатки с реверсивным профилем до Ø975 мм

> Характеристики продукта

Крыльчатки HasconWing® R собираются из алюминиевых лопастей с реверсивным профилем и ступицы из легкого алюминиевого сплава. Эти крыльчатки разработаны для применения при высоких температурах (напр., в сушилках). Крыльчатки изготавливаются в конфигурациях с 5/9/12/16 лопастями, для вращения как по часовой стрелке, так и против. Лопасти изготавливаются с установочными углами от 20° до 45° с возможностью реверса потока.

> Применения

- СУШКА КИРПИЧЕЙ
- СУШКА КОЖИ
- СУШКА ДЕРЕВА
- ТЕПЛООБМЕННИКИ
- ГРАДИРНИ
- ВЕНТИЛЯЦИЯ ДЛЯ ЖИВОТНЫХ
- ПРОМЫШЛЕННАЯ ВЕНТИЛЯЦИЯ
- ВЫСОКИЕ ТЕМПЕРАТУРЫ

> Основные особенности

- QUALYFAN v.1.0 — бесплатная подборка ПО для скачивания на сайте www.hwventilation.it
- ErP 2015 READY — наши вентиляторы испытываются в аэродинамической трубе AMCA 210/07 и соответствуют требованиям Директивы ЕС 2015
- УСТОЙЧИВЫ к температурам до 250°C

>Спецификация

Крыльчатки HasconWing® R оборудуются 5/9/12/16 реверсивными лопастями. Установочные углы лопастей могут быть от 20° до 45°.

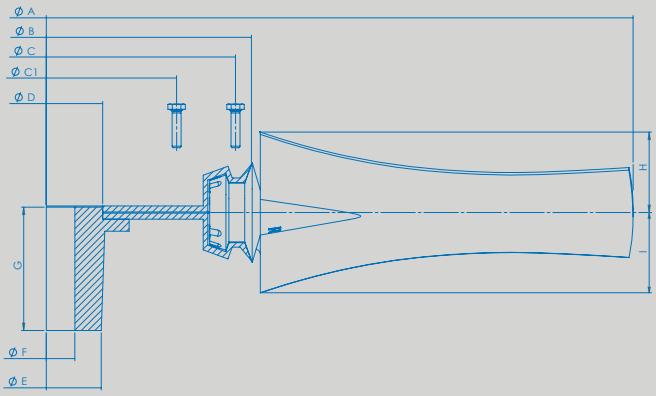

	R
A= хорды	145
B= длина	300
макс. ø крыльчатки	975

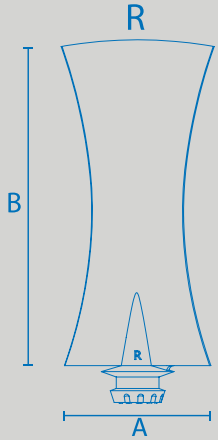

ЛОПАСТЬ КОЛ-ВО	ЛОПАСТЬ ТИП	макс ø A mm	ø B mm	ø C mm	кол-во отв ø C	ø C1*** mm	кол-во отв-й ø C1	ø D mm	ø E mm	ø F mm	G mm
5	R	750	158	139	5 Ø 6,5	-	-	55	44 - 52	14 ÷ 34	42-62
9*	R	800	202	184	9 Ø 6,5	110	9 Ø 6,5	75 - 95	45 - 51 73 - 95	14 ÷ 42	0-42-52 62-82-112
12*	R	880	280	264	12 Ø 6,5	185	12 Ø 6,5	75 - 170	45 - 51 73 - 95	14 ÷ 42	0-42-52 62-82-112
16**	R	975	375	358	16 Ø 6,5	280	16 Ø 6,5	75 - 240	45 - 51 73 - 95	14 ÷ 55	0-42-52 62-82-112

* 5 отв-й Ø 6,5 на Ø 90 для сменных соединений ступицы
** 5 отверстий Ø 6,5 на Ø 90 9 отв-й Ø 6,5 на Ø 110 для сменных соединений ступицы
*** только для средней или полной затяжки

ЛОПАСТЬ тип		25°	27.5°	30°	32.5°	35°	37.5°	40°	45°
R	I	34	38	40	44	47	49	52	54
	H	34	38	40	44	47	49	52	54

Допуск ± 2мм

>Материалы

Лопасти HasconWing® R изготавливаются из алюминия для обеспечения самых различных применений при высоких температурах.

МАТЕРИАЛ	ОПИСАНИЕ	СТАНД. ЦВЕТ	РАБ. ТЕМПЕРАТУРА*
ALU	Алюминий	-	-80°C to +250°C

* Проконсультируйтесь с техотделом по поводу Вашего случая

ISO 9001 certified company

www.hwventilation.it

HW VENTILATION S.r.l.
Via Firenze, 73
20025 Legnano (MI) – ITALY

Телефон +39 0331-1558815
Факс +39 0331-1814732
эл. почта info@hwventilation.it

Сделано в Италии

HW VENTILATION