ИОЛЛА

ПРОМЫШЛЕННО-ПРОИЗВОДСТВЕННАЯ ГРУППА

КАТАЛОГ ПРОДУКЦИИ

Электровентиляторы осевые постоянного тока

ТУ 3317-007-12058815-2010

Условное обозначение электровентиляторов

0,4ЭВ-0,2-32-4920

- Диаметр рабочего колеса, [дм]
- Производительность, [м^3/ч:100]
- Полное давление, [кгс/м^2]
- Число фаз питающего напряжения
  4. постоянный ток
- Синхронная частота вращения:
  2. 3000 об/мин
  5. 7000 об/мин
  6. 12000 об/мин
  9. 30000 об/мин
- Величина питающего напряжения [В]:
  1. 12
  2. 24-27
  4. 115
  5. 127
  6. 200
  7. 220
  8. 380
- Конструктивное исполнение:
  0. основная схема
  1. аэродинамическая схема с двумя рабочими колесами
  5. со встроенным блоком управления

Электровентиляторы осевые постоянного тока с возможностью регулирования производительности. В состав вентилятора входит вентилятор и блок питания, соединенные гибким кабелем.

Наименование вентилятора	Номинальная производи-тельность	Полное Давление	Напряжение питания	Частота вращения	Уровень звука	Минимальная наработка	Шариковый подшипник	Материал корпуса	Материал крыльчатки	Особенности
	$м^3/ч$	Па ($кгс/м^2$)	В	$мин^{-1}$	дБА	ч				
0,4ЭВ-0,2-32-4920	25	320(32)	27	27500	63	500	+	А	А	
0,4ЭВ-0,4-12-4620	16-32	50(5)-120(12)	27	8000-10600	60	2000	+	А	А	
0,45ЭВ-0,4-55-4920	40	550(55)	27	28500	68	500	+	А	А	
0,45ЭВ-0,5-18-4620	30-50	60(6)-180(18)	27	8000-11000	65	2000	+	А	А	
0,5ЭВ-0,71-20-4620	40-70	60(6)-200(20)	27	8000-11200	65	2000	+	А	А	
0,63ЭВ-1,4-33-4620	80-140	140(14)-330(33)	27	8000-10800	80	2000	+	А	А	Вентилятор выпускается в двух исполнениях
0,63ЭВ-1,4-80-4621	140	800(80)	27	10200	85	2000	+	А	А	Высоконапорный
0,71ЭВ-2-50-4620	120-200	140(14)-500(50)	27	8000-10200	79	2000	+	А	А	
0,8ЭВ-2,8-50-4620	160-280	140(14)-500(50)	27	8000-10300	75	2000	+	А	А	

А – алюминий

Применение

Предназначены для охлаждения радиоэлектронной аппаратуры.

Пример записи при заказе вентиляторов с блоком питания:
«Электровентилятор 0,4ЭВ-0,2-32-4920 по ТУ 3317-007-12058815-2010».

Пример записи при заказе вентиляторов без блока питания:
«Электровентилятор 0,4ЭВ-0,2-32-4920 без БП по ТУ 3317-007-12058815-2010».

Вентиляторы сохраняют параметры в пределах норм, при следующих воздействиях:

- вибрационных нагрузок в диапазоне 10-1000 Гц с ускорением до 10 g;
- вибрационных нагрузок в диапазоне 10-2000 Гц с ускорением до 15 g (только на 0,4ЭВ-0,2-32-4920; 0,45ЭВ-0,4-55-4920);
- многократных ударов с ускорением до 40 g и длительностью импульса 2-10 мс;
- многократных ударов с ускорением до 20 g и длительностью импульса 2-10 мс (только на 0,63ЭВ-1,4-33-4620; 0,8ЭВ-2,8-50-4620);
- одиночных ударов с ускорением до 150 g и длительностью импульса 1-5 мс;
- одиночных ударов с ускорением до 500 g и длительностью импульса 0,5-3 мс (только на 0,63ЭВ-1,4-33-4620; 0,8ЭВ-2,8-50-4620);
- одиночных ударов повышенной длительности (только на 0,4ЭВ-0,2-32-4920; 0,45ЭВ-0,4-55-4920)
  - 1 удар в направлении параллельном потоку длительностью 30 мс с ускорением 30 g
  - 1 удар в направлении параллельном потоку длительностью 50 мс с ускорением 25 g
  - 2 удара в направлении перпендикулярном потоку длительностью 30 мс с ускорением 5 g
  - 1 удар в направлении перпендикулярном потоку длительностью 30 мс с ускорением 20 g
  - 1 удар по 3-м взаимно перпендикулярным плоскостям длительн. 10 мс с ускорением 35g
- акустического шума в диапазоне 50-10000 Гц при звуковом давлении не более 170 дБА (только на 0,4ЭВ-0,2-32-4920; 0,45ЭВ-0,4-55-4920);
- линейного ускорения 25 g;
- пониженного атмосферного давления до 15 мм.рт.ст;
- повышенного атмосферного давления до 3,0 ата (только на 0,4ЭВ-0,2-32-4920; 0,45ЭВ-0,4-55-4920);
- температуры окружающей среды от минус 40 ?С до 60 ?С;
- относительной влажности воздуха до 98 % при температуре 35 ?С;
- атмосферных конденсированных осадков (иней, роса);
- соляного (морского) тумана;
- плесневых грибов.

Схемы подключения электровентиляторов

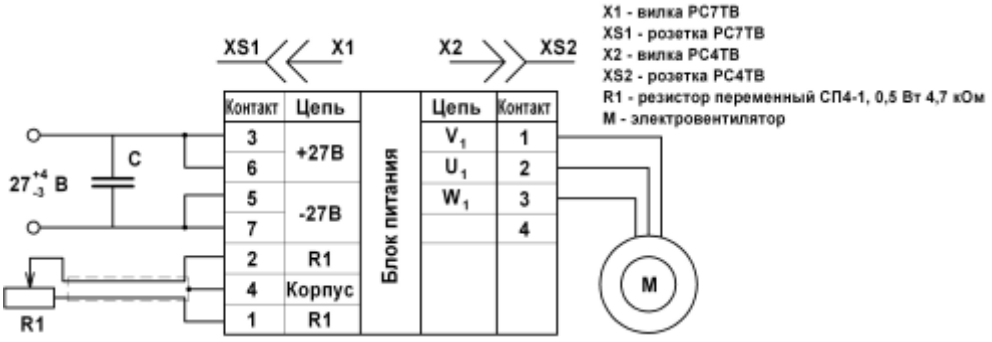

0,4ЭВ-0,4-12-4620; 0,45ЭВ-0,5-18-4620; 0,5ЭВ-0,71-20-4620;
0,63ЭВ-1,4-33-4620 исполнение 1; 0,71ЭВ-2-50-4620; 0,8ЭВ-2,8-50-4620.

0,45ЭВ-0,4-55-4920; 0,4ЭВ-0,2-32-4920

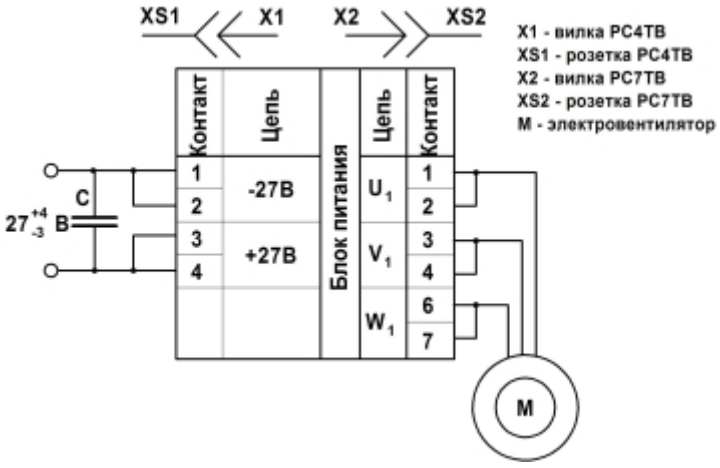

0,63ЭВ-1,4-33-4620 исполнение 2

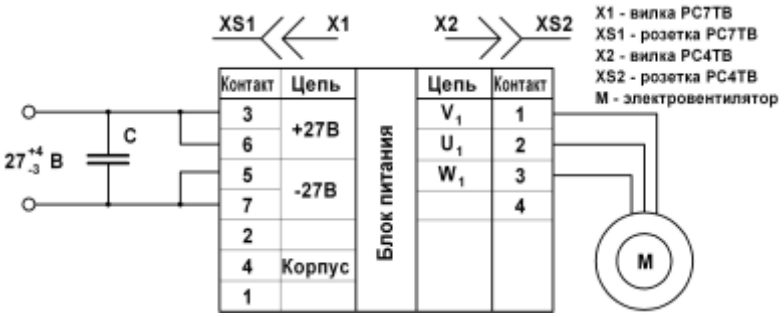

0,63ЭВ-1,4-80-4621

0,4ЭВ-0,2-32-4920

Достоинства

- высокая надежность
- способны работать как на всасывание, так и на нагнетание в длительном режиме при любом положении в пространстве
- соответствует лучшим зарубежным аналогам фирм США и Германии.

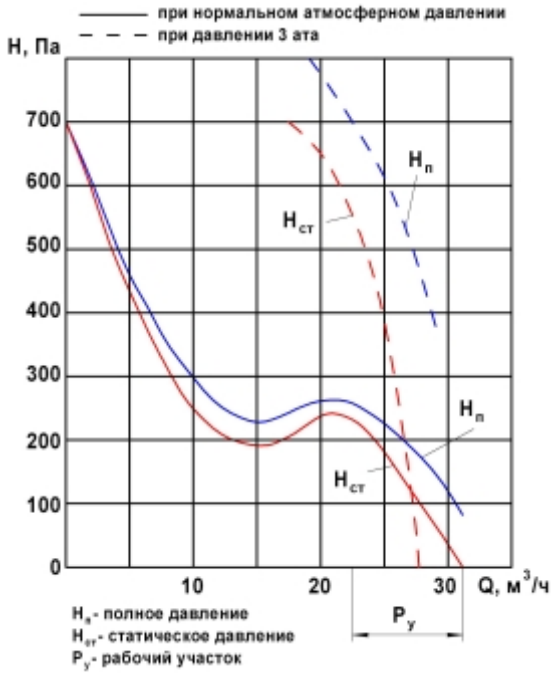

Наименование параметра	Значение
Номинальная производительность, $м^3/ч$	25
Полное давление при номинальной производительности, Па ($кгс/м^2$)	320±40 (32±4)
Напряжение питания, В	27^{+5}_{-3}
Род тока	постоянный
Потребляемый ток, А, не более	1,2
Частота вращения, об/мин, не менее	27500
Средний уровень звука, дБА	63
Масса, кг	0,30
Минимальная наработка, ч	500
Гарантийный срок эксплуатации	15 лет
Температура окружающей среды при эксплуатации, ?С	от -40 до +60

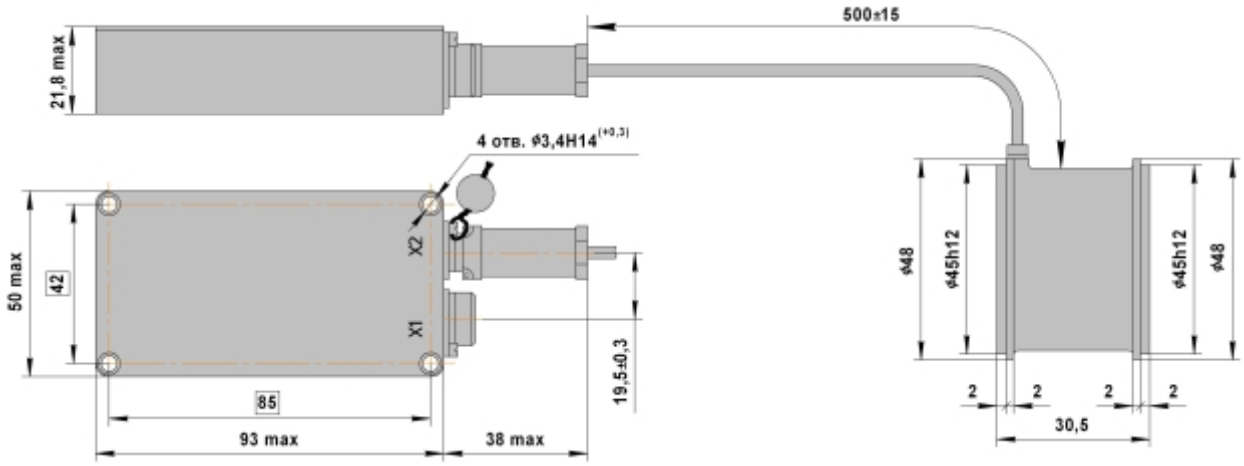

0,4ЭВ-0,4-12-4620

Достоинства

- высокая надежность
- плавное регулирование производительности
- способны работать как на всасывание, так и на нагнетание в длительном режиме при любом положении в пространстве
- соответствует лучшим зарубежным аналогам фирм США и Германии.
- гарантийная наработка 2000 часов.

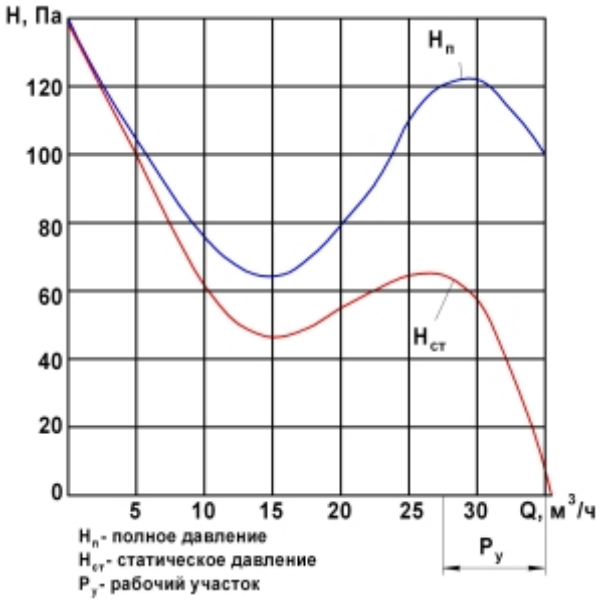

Наименование параметра	Значение
Номинальная производительность, $м^3/ч$	16-32
Полное давление при номинальной производительности, Па ($кгс/м^2$)	50±10 (5±1)-120±20 (12±2)
Напряжение питания, В	27^{+4}_{-3}
Род тока	постоянный
Емкость конденсатора, мкФ	1000
Потребляемый ток, А, не более	0,8
Частота вращения, об/мин,	8000-10600
Средний уровень звука, дБА	60
Масса, кг	0,30
Минимальная наработка, ч	2000
Гарантийный срок эксплуатации	15 лет
Температура окружающей среды при эксплуатации, ?С	от -40 до +60

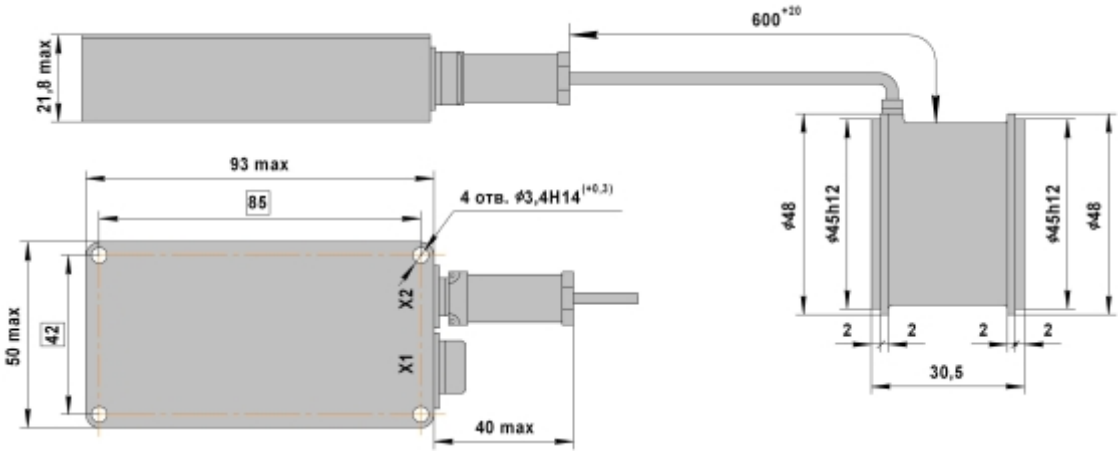

0,45ЭВ-0,4-55-4920

Достоинства

- высокая надежность
- способны работать как на всасывание, так и на нагнетание в длительном режиме при любом положении в пространстве
- соответствует лучшим зарубежным аналогам фирм США и Германии.

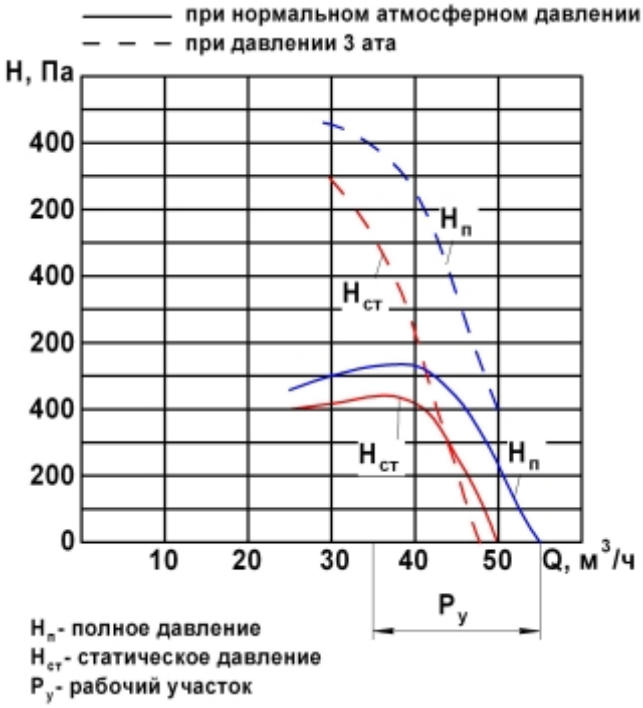

Наименование параметра	Значение
Номинальная производительность, $м^3$/ч	40
Полное давление при номинальной производительности, Па (кгс/$м^2$)	550±50 (55±5)
Напряжение питания, В	27^{+5}_{-3}
Род тока	постоянный
Потребляемый ток, А, не более	1,2
Частота вращения, об/мин, не менее	28500
Средний уровень звука, дБА	68
Масса, кг	0,30
Минимальная наработка, ч	500
Гарантийный срок эксплуатации	15 лет
Температура окружающей среды при эксплуатации, ?С	от -40 до +60

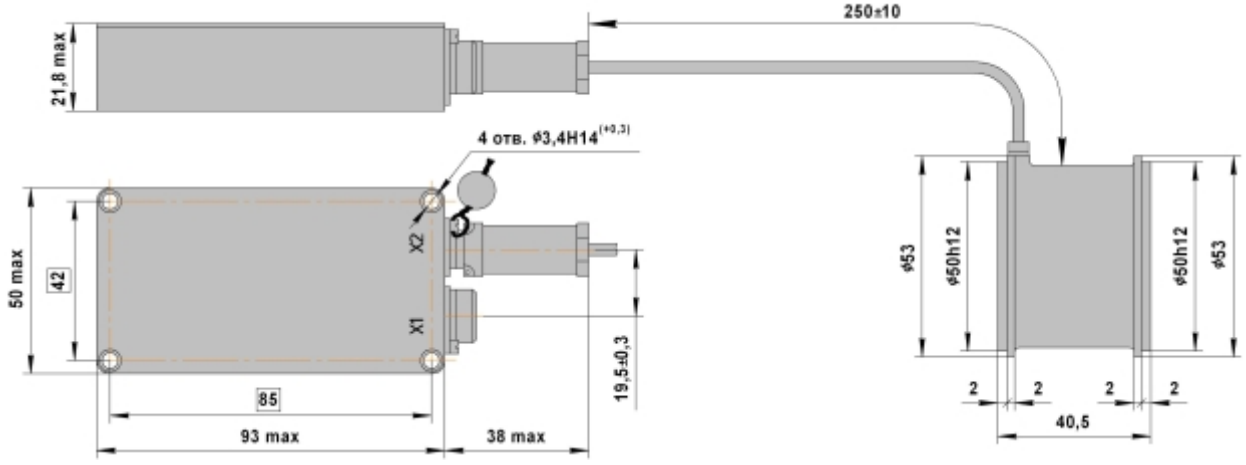

0,45ЭВ-0,5-18-4620

Достоинства

- высокая надежность
- плавное регулирование производительности
- способны работать как на всасывание, так и на нагнетание в длительном режиме при любом положении в пространстве
- соответствует лучшим зарубежным аналогам фирм США и Германии.
- гарантийная наработка 2000 часов.

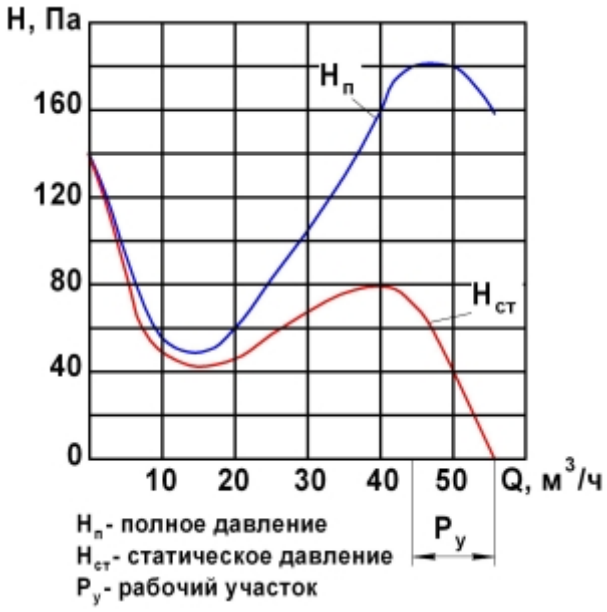

Наименование параметра	Значение
Номинальная производительность, $м^3/ч$	30-50
Полное давление при номинальной производительности, Па ($кгс/м^2$)	60±10 (6±1)-180±20 (18±2)
Напряжение питания, В	27^{+4}_{-3}
Род тока	постоянный
Емкость конденсатора, мкФ	1000
Потребляемый ток, А, не более	1,2
Частота вращения, об/мин,	8000-11000
Средний уровень звука, дБА	65
Масса, кг	0,30
Минимальная наработка, ч	2000
Гарантийный срок эксплуатации	15 лет
Температура окружающей среды при эксплуатации, ?С	от -40 до +60

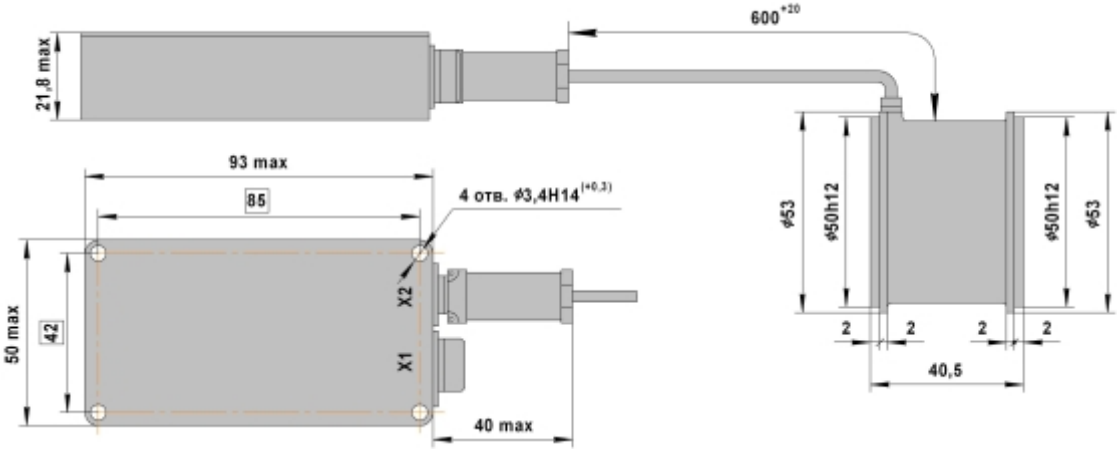

0,5ЭВ-0,71-20-4620

Достоинства

- высокая надежность
- плавное регулирование производительности
- способны работать как на всасывание, так и на нагнетание в длительном режиме при любом положении в пространстве
- соответствует лучшим зарубежным аналогам фирм США и Германии.
- гарантийная наработка 2000 часов.

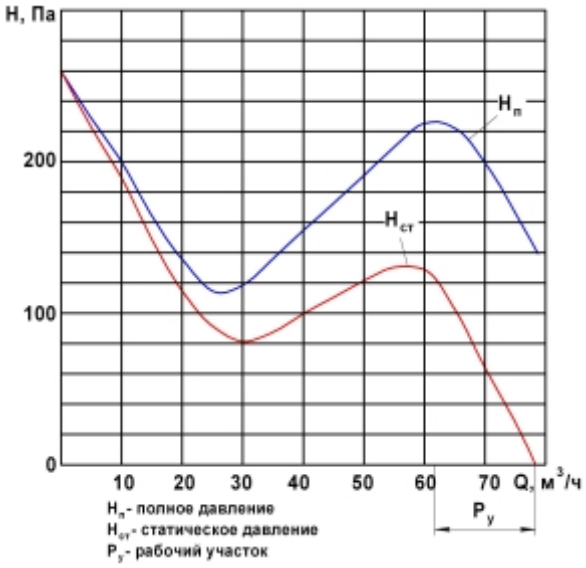

Наименование параметра	Значение
Номинальная производительность, $м^3/ч$	40-70
Полное давление при номинальной производительности, Па ($кгс/м^2$)	60±10 (6±1)-200±30 (20±3)
Напряжение питания, В	27^{+4}_{-3}
Род тока	постоянный
Емкость конденсатора, мкФ	1000
Потребляемый ток, А, не более	1,4
Частота вращения, об/мин,	8000-11200
Средний уровень звука, дБА	65
Масса, кг	0,33
Минимальная наработка, ч	2000
Гарантийный срок эксплуатации	15 лет
Температура окружающей среды при эксплуатации, ?С	от -40 до +60

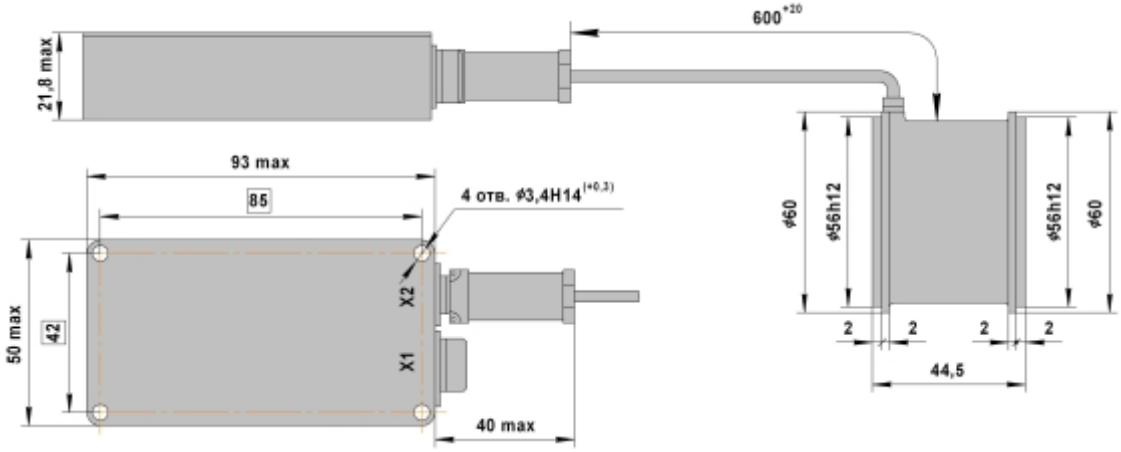

0,63ЭВ-1,4-33-4620

Достоинства

- высокая надежность
- плавное регулирование производительности
- способны работать как на всасывание, так и на нагнетание в длительном режиме при любом положении в пространстве
- соответствует лучшим зарубежным аналогам фирм США и Германии.
- гарантийная наработка 2000 часов.

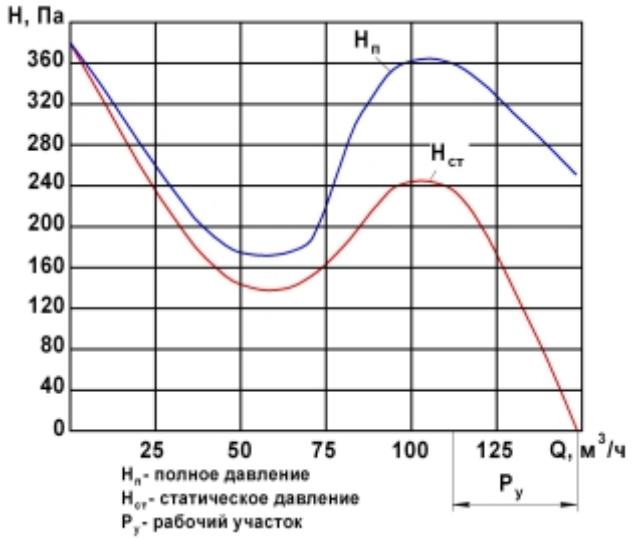

Наименование параметра	Значение
Номинальная производительность, $м^3/ч$	80-140
Полное давление при номинальной производительности, Па ($кгс/м^2$)	140±20 (14±2)-330±40 (33±4)
Напряжение питания, В	27^{+4}_{-3}
Род тока	постоянный
Емкость конденсатора, мкФ	3000
Потребляемый ток, А, не более	1,2
Частота вращения, об/мин,	8000-11000
Средний уровень звука, дБА	80
Масса, кг	0,60
Минимальная наработка, ч	2000
Гарантийный срок эксплуатации	15 лет
Температура окружающей среды при эксплуатации, ?С	от -40 до +60

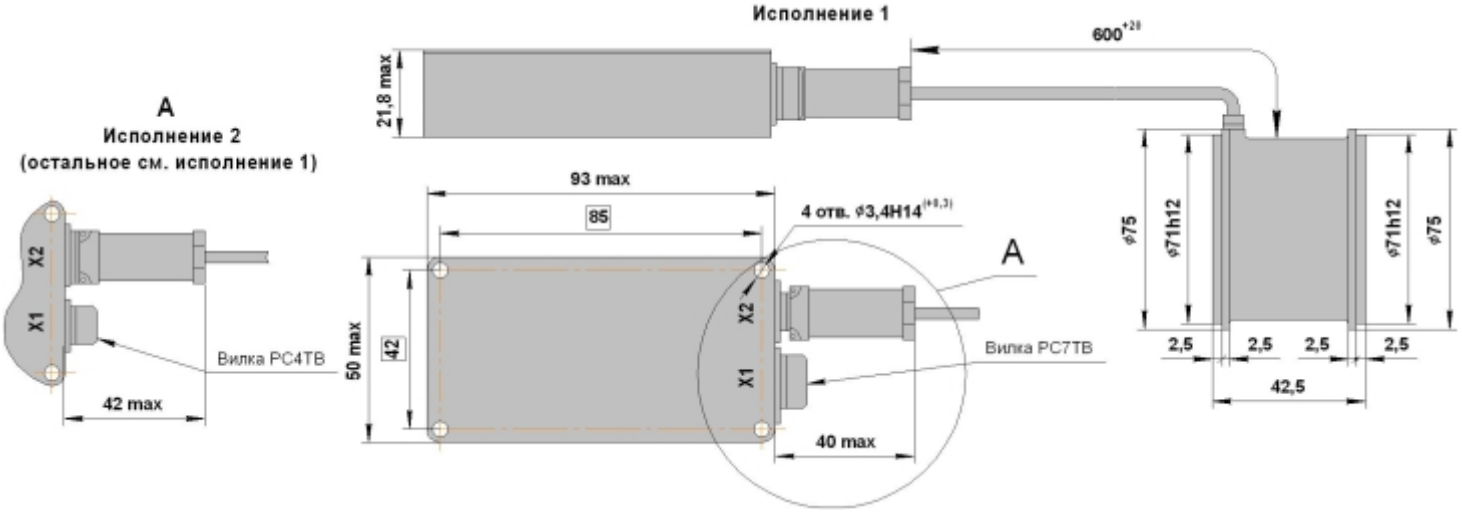

0,63ЭВ-1,4-80-4621

Достоинства

- высокая надежность
- высоконапорный
- способны работать как на всасывание, так и на нагнетание в длительном режиме при любом положении в пространстве
- соответствует лучшим зарубежным аналогам фирм США и Германии.
- гарантийная наработка 2000 часов.

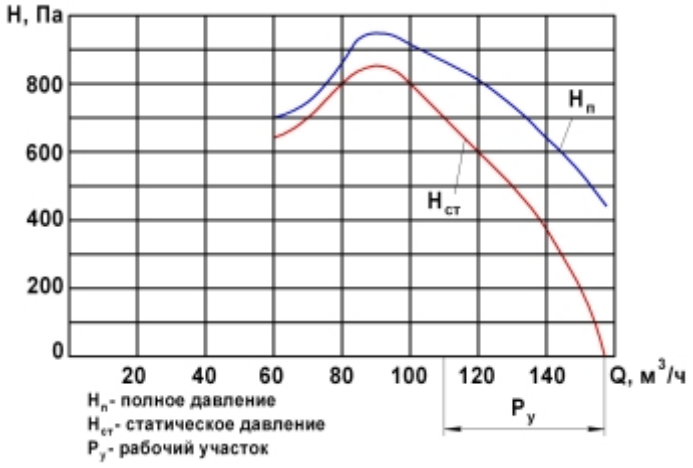

Наименование параметра	Значение
Номинальная производительность, $м^3/ч$	140
Полное давление при номинальной производительности, Па ($кгс/м^2$)	800±120 (80±12)
Напряжение питания, В	27^{+5}_{-3}
Род тока	постоянный
Емкость конденсатора, мкФ	3000
Потребляемый ток, А, не более	4,5
Частота вращения, об/мин, не менее	10200
Средний уровень звука, дБА	85
Масса, кг	0,80
Минимальная наработка, ч	2000
Гарантийный срок эксплуатации	15 лет
Температура окружающей среды при эксплуатации, °С	от -40 до +60

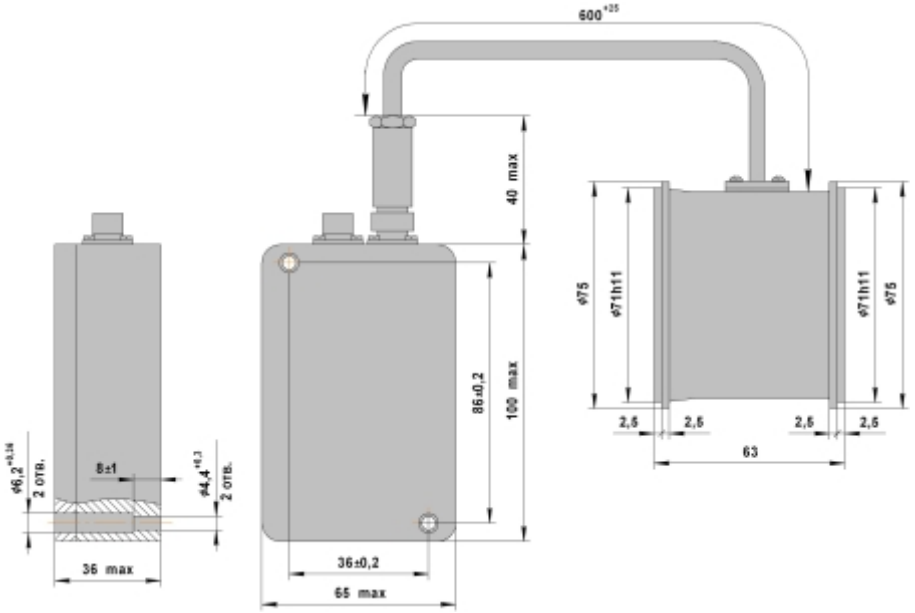

0,71ЭВ-2-50-4620

Достоинства

- высокая надежность
- плавное регулирование производительности
- способны работать как на всасывание, так и на нагнетание в длительном режиме при любом положении в пространстве
- соответствует лучшим зарубежным аналогам фирм США и Германии.
- гарантийная наработка 2000 часов.

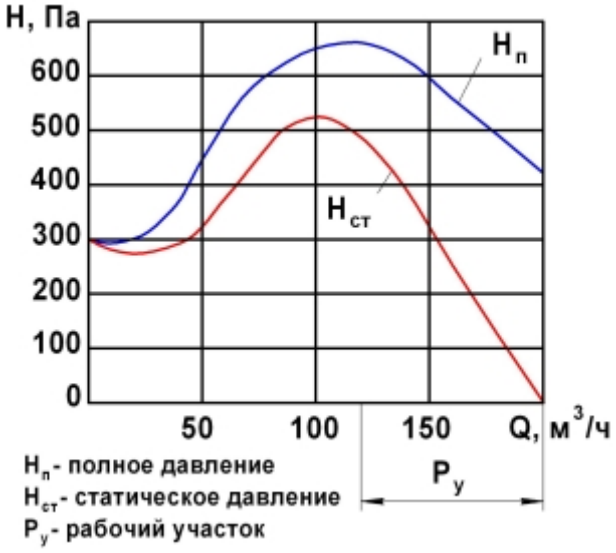

Наименование параметра	Значение
Номинальная производительность, $м^3/ч$	120-200
Полное давление при номинальной производительности, Па ($кгс/м^2$)	140±20 (14±2)-500±80 (50±8)
Напряжение питания, В	27^{+4}_{-3}
Род тока	постоянный
Емкость конденсатора, мкФ	3000
Потребляемый ток, А, не более	4,5
Частота вращения, об/мин,	8000-10200
Средний уровень звука, дБА	79
Масса, кг	0,73
Минимальная наработка, ч	2000
Гарантийный срок эксплуатации	15 лет
Температура окружающей среды при эксплуатации, °С	от -40 до +60

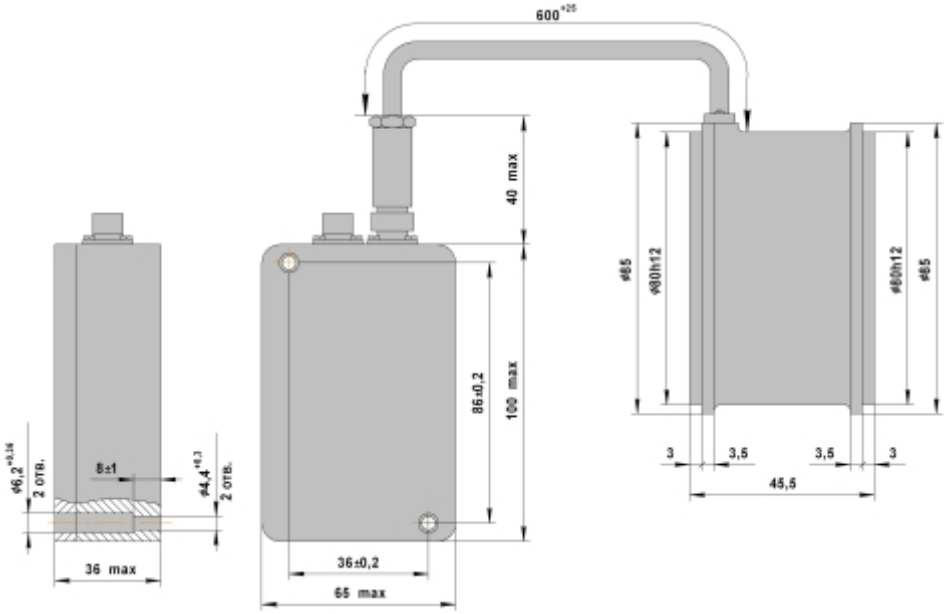

0,8ЭВ-2,8-50-4620

Достоинства

- высокая надежность
- плавное регулирование производительности
- способны работать как на всасывание, так и на нагнетание в длительном режиме при любом положении в пространстве
- соответствует лучшим зарубежным аналогам фирм США и Германии.
- гарантийная наработка 2000 часов.

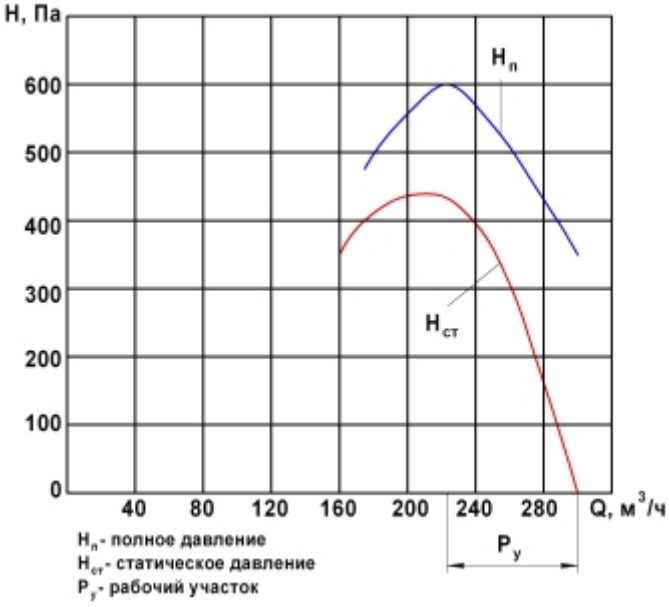
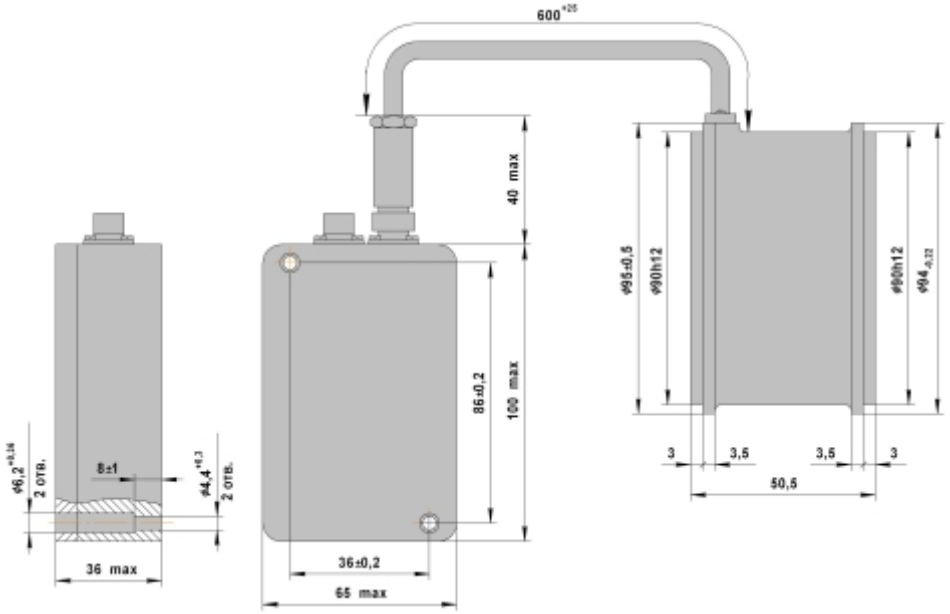
Наименование параметра	Значение
Номинальная производительность, $м^3/ч$	160-280
Полное давление при номинальной производительности, Па ($кгс/м^2$)	140±20 (14±2)-500±80 (50±8)
Напряжение питания, В	27^{+4}_{-3}
Род тока	постоянный
Емкость конденсатора, мкФ	3000
Потребляемый ток, А, не более	5,0
Частота вращения, об/мин,	8000-10300
Средний уровень звука, дБА	75
Масса, кг	0,85
Минимальная наработка, ч	2000
Гарантийный срок эксплуатации	15 лет
Температура окружающей среды при эксплуатации, ºС	от -40 до +60