ИОЛЛА

ПРОМЫШЛЕННО-ПРОИЗВОДСТВЕННАЯ ГРУППА

КАТАЛОГ ПРОДУКЦИИ

Электровентиляторы осевые типа ЭВ

ОСТ 16 0.539.007-74

ИОЛЛА
ПРОМЫШЛЕННО-ПРОИЗВОДСТВЕННАЯ ГРУППА

Условное обозначение электровентиляторов

ЭВ-0,7-3660

- 0,7 — Производительность, [м^3/ч:100]
- 3 — Число фаз питающего напряжения
- 6 — Синхронная частота вращения:
  2. 3000 об/мин
  5. 7000 об/мин
  6. 12000 об/мин
  9. 30000 об/мин
- 6 — Величина питающего напряжения [В]:
  4. 115
  5. 127
  6. 200
  7. 220
  8. 380
- 0 — Конструктивное исполнение:
  0. основная схема
  1. аэродинамическая схема с двумя рабочими колесами
  5. со встроенным блоком управления

Наименование вентилятора	Номинальная производи-тельность	Полное Давление, не менее	Напряжение питания	Частота напряжения питания	Потребляемая мощность	Частота вращения	Уровень звука	Минимальная наработка	Шариковый подшипник	Материал корпуса	Материал крыльчатки	Особенности
	$м^3/ч$	Па ($кгс/м^2$)	В	Гц	Вт	$мин^{-1}$	дБА	ч				
ЭВ-0,2-1540	18	40(4)	115	400	10	7000	45	5000	+	А	А	Малошумный
ЭВ-0,2-1950	25	320(32)	127	1000	20	27500	63	500	+	А	А	
ЭВ-0,4-1950	36	550(55)	127	1000	23	28500	68	500	+	А	А	
ЭВ-0,5-1640	50	180(18)	115	400	16	11000	65	3000	+	А	А	
ЭВ-0,7-1640	70	200(20)	115	400	18	11200	65	3000	+	А	А	
ЭВ-0,7-3660	70	200(20)	200	400	17	11000	65	3000	+	А	А	
ЭВ-1,4-3660	140	320(32)	200	400	45	10400	78	3000	+	А	А	
ЭВ-2-3660	200	500(50)	200	400	95	10200	79	3000	+	А	А	
ЭВ-2,8-3660	280	500(50)	200	400	110	10600	75	2000	+	А	А	
ЭВ-5,6-3660	560	800(80)	200	400	280	10800	85	2000	+	А	А	
ЭВ-11-3660	1100	1200(120)	200	400	800	11000	92	3000	+	А	А	

А – алюминий

Применение

Предназначены для охлаждения радиоэлектронной аппаратуры.

Пример записи при заказе вентиляторов:
«Электровентилятор ЭВ-0,2-1540 по ОСТ 16 0.539.007-74».

Вентиляторы сохраняют параметры в пределах норм, при следующих воздействиях:

- вибрационных нагрузок в диапазоне 1-1000 Гц с ускорением до 10 g;
- вибрационных нагрузок в диапазоне 1-2000 Гц с ускорением до 15 g (только на ЭВ-0,2-1540; ЭВ-0,2-1950; ЭВ-0,4-1950; ЭВ-0,7-3660; ЭВ-1,4-3660; ЭВ-2,8-3660; ЭВ-5,6-3660);
- вибрационных нагрузок в диапазоне 1-2000 Гц с ускорением до 10 g (только на ЭВ-11-3660);
- многократных ударов с ускорением до 40 g;
- одиночных ударов с ускорением до 150 g;
- акустического шума в диапазоне 50-10000 Гц при звуковом давлении не более 130 дБА;
- акустического шума в диапазоне 50-10000 Гц при звуковом давлении не более 150 дБА (только на ЭВ-11-3660);
- линейного ускорения 25 g;
- пониженного атмосферного давления до 5 мм.рт.ст;
- повышенного атмосферного давления до 1,5 ата;
- повышенного атмосферного давления до 3,0 ата (ЭВ-0,2-1950; ЭВ-0,4-1950);
- температуры окружающей среды от минус 60 ºС до 100 ºС;
- относительной влажности воздуха до 98 % при температуре 35 ºС;
- относительной влажности воздуха до 100 % при температуре 35 ºС(только на ЭВ-11-3660);
- атмосферных конденсированных осадков (иней, роса);
- длительного наклона с амплитудой 15º (только на ЭВ-11-3660);
- кратковременного наклона с амплитудой 15º(только на ЭВ-11-3660);
- воздушного потока со скоростью 50 $мс^{-1}$ (только на ЭВ-11-3660);
- качки с амплитудой ±45º в течении 5 секунд (только на ЭВ-11-3660);
- воды, наката волны (только на ЭВ-11-3660);
- атмосферных выпадаемых осадков (только на ЭВ-11-3660);
- соляного (морского) тумана;
- плесневых грибов;
- динамической пыли (песок) (только на ЭВ-11-3660);
- солнечного излучения (только на ЭВ-11-3660);
- рабочих растворов по ГОСТ В 20.39.404-81 группа 27 (только на ЭВ-11-3660);

Схемы подключения электровентиляторов

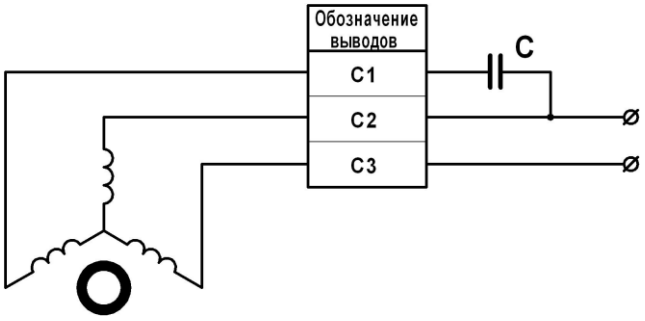

ЭВ-0,2-1950; ЭВ-0,4-1950; ЭВ-0,5-1640; ЭВ-0,7-1640

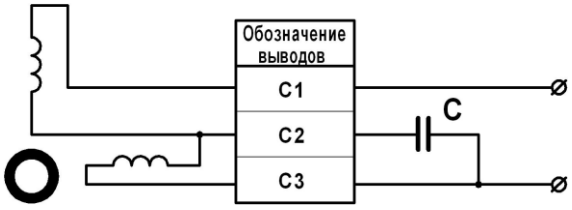

ЭВ-0,2-1540

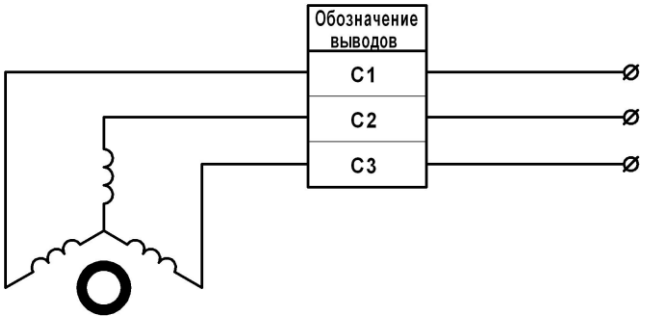

ЭВ-0,7-3660; ЭВ-1,4-3660; ЭВ-2-3660; ЭВ-2,8-3660; ЭВ-5,6-3660; ЭВ-11-3660

ИОЛЛА
ПРОМЫШЛЕННО-ПРОИЗВОДСТВЕННАЯ ГРУППА

ЭВ-0,2-1540

Достоинства

- высокая надежность
- способны работать как на всасывание, так и на нагнетание в длительном режиме при любом положении в пространстве
- соответствует лучшим зарубежным аналогам фирм США и Германии.
- гарантийная наработка 5000 часов.

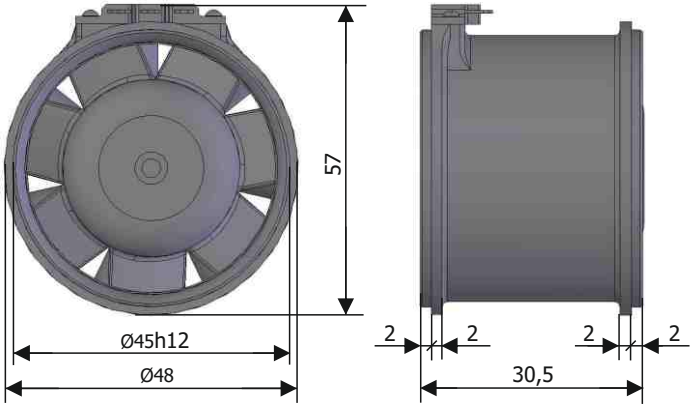

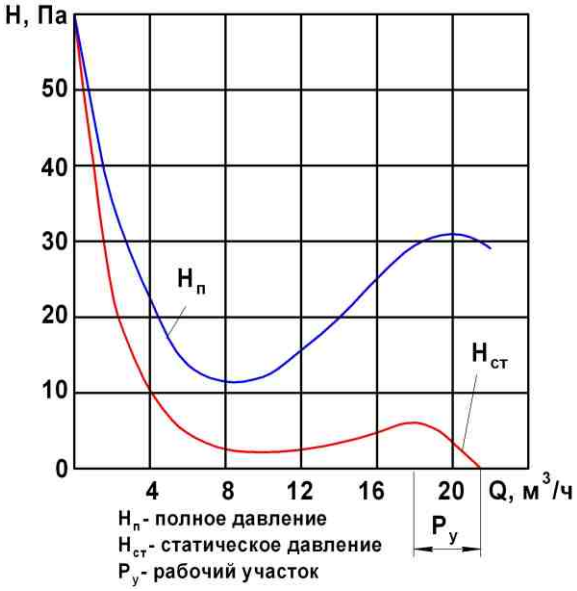

Наименование параметра	Значение
Номинальная производительность, $м^3/ч$	18
Полное давление при номинальной производительности, Па (кгс/$м^2$)	40±10 (4±1)
Напряжение питания, В	115±6
Частота напряжения питания, Гц	400±20
Число фаз питающей сети	1
Фазосдвигающая емкость (для однофазного режима), мкФ	0,39±0,04
Потребляемая мощность, Вт, не более	10
Потребляемый ток, А, не более	0,08
Частота вращения, об/мин, не менее	7000
Средний уровень звука, дБА	45
Масса, кг	0,08
Минимальная наработка, ч	5000
Гарантийный срок эксплуатации	15 лет
Температура окружающей среды при эксплуатации, ºС	от -60 до +100

ИОЛЛА
ПРОМЫШЛЕННО-ПРОИЗВОДСТВЕННАЯ ГРУППА

ЭВ-0,2-1950

Достоинства

- высокая надежность
- способны работать как на всасывание, так и на нагнетание в длительном режиме при любом положении в пространстве
- соответствует лучшим зарубежным аналогам фирм США и Германии.
- гарантийная наработка 500 часов.

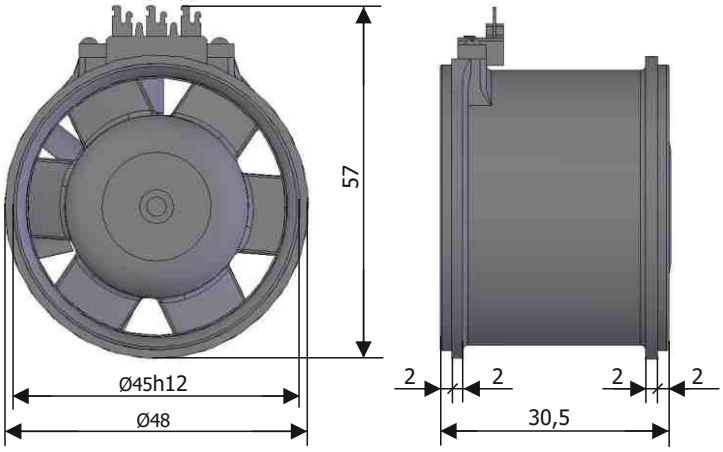

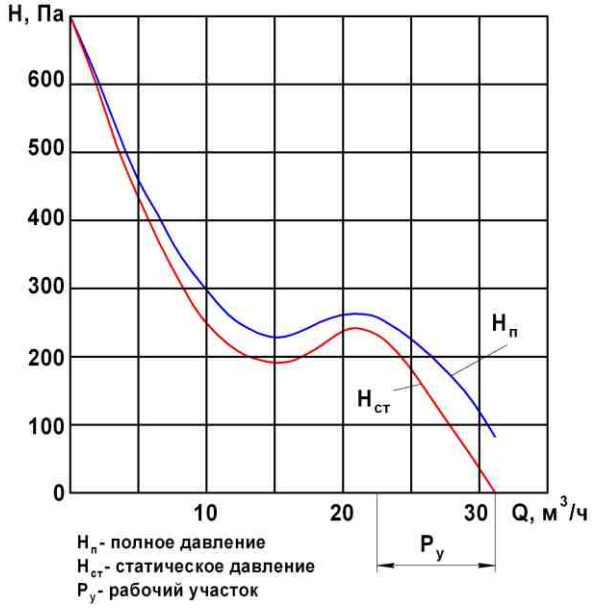

Наименование параметра	Значение
Номинальная производительность, $м^3$/ч	25
Полное давление при номинальной производительности, Па (кгс/$м^2$)	320±40 (32±4)
Напряжение питания, В	127±6
Частота напряжения питания, Гц	1000^{+120}_{-100}
Число фаз питающей сети	1
Фазосдвигающая емкость (для однофазного режима), мкФ	0,13±0,013
Потребляемая мощность, Вт, не более	20
Потребляемый ток, А, не более	0,25
Частота вращения, об/мин, не менее	27500
Средний уровень звука, дБА	63
Масса, кг	0,08
Минимальная наработка, ч	500
Гарантийный срок эксплуатации	15 лет
Температура окружающей среды при эксплуатации, ºС	от -60 до +100

ИОЛЛА
ПРОМЫШЛЕННО-ПРОИЗВОДСТВЕННАЯ ГРУППА

ЭВ-0,4-1950

Достоинства

- высокая надежность
- способны работать как на всасывание, так и на нагнетание в длительном режиме при любом положении в пространстве
- соответствует лучшим зарубежным аналогам фирм США и Германии.
- гарантийная наработка 500 часов.

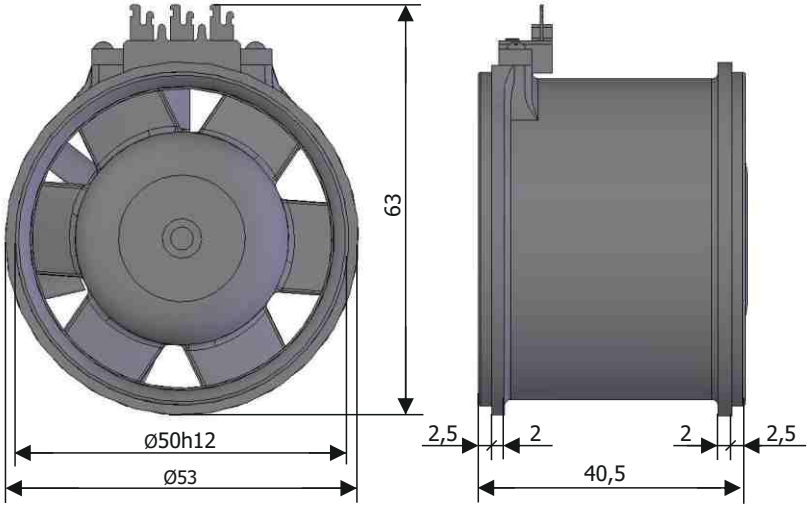

Наименование параметра	Значение
Номинальная производительность, м^3/ч	36
Полное давление при номинальной производительности, Па (кгс/м^2)	550±50 (55±5)
Напряжение питания, В	127±6
Частота напряжения питания, Гц	1000^{+120}_{-100}
Число фаз питающей сети	1
Фазосдвигающая емкость (для однофазного режима), мкФ	0,33±0,030
Потребляемая мощность, Вт, не более	23
Потребляемый ток, А, не более	0,27
Частота вращения, об/мин, не менее	28500
Средний уровень звука, дБА	68
Масса, кг	0,15
Минимальная наработка, ч	500
Гарантийный срок эксплуатации	15 лет
Температура окружающей среды при эксплуатации, ºС	от -60 до +100

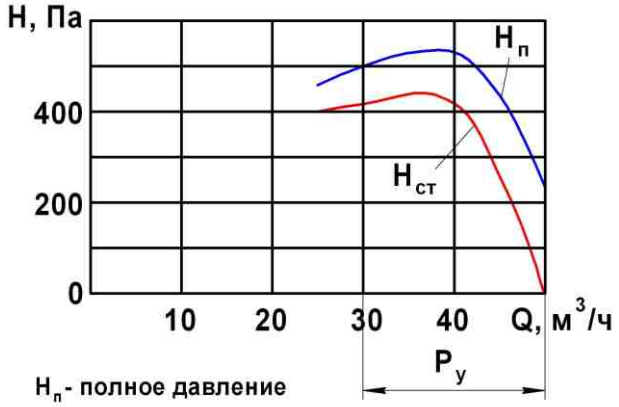

$H_п$ - полное давление
$H_{ст}$ - статическое давление
$P_у$ - рабочий участок

ИОЛЛА
ПРОМЫШЛЕННО-ПРОИЗВОДСТВЕННАЯ ГРУППА

ЭВ-0,5-1640

Достоинства

- высокая надежность
- способны работать как на всасывание, так и на нагнетание в длительном режиме при любом положении в пространстве
- соответствует лучшим зарубежным аналогам фирм США и Германии.
- гарантийная наработка 3000 часов.

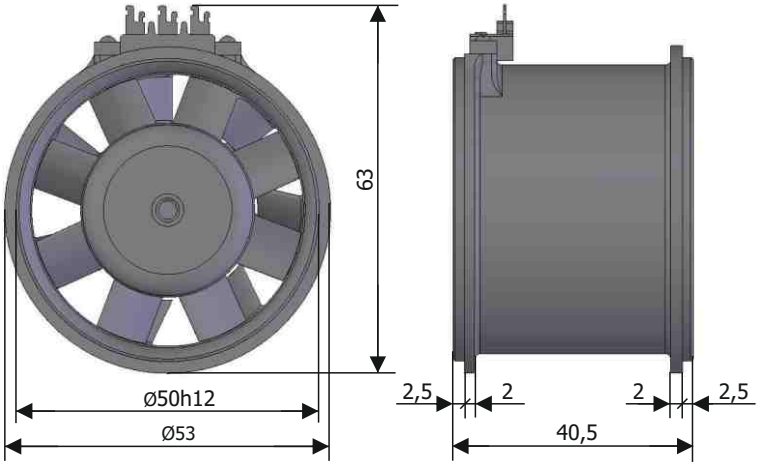

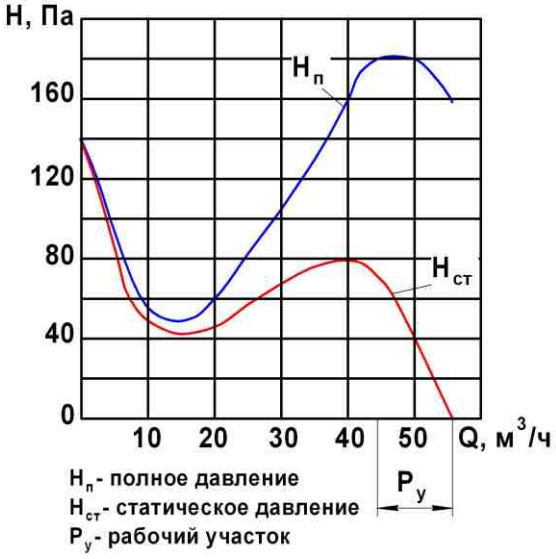

Наименование параметра	Значение
Номинальная производительность, $м^3/ч$	50
Полное давление при номинальной производительности, Па ($кгс/м^2$)	180±20 (18±2)
Напряжение питания, В	115±6
Частота напряжения питания, Гц	400±20
Число фаз питающей сети	1
Фазосдвигающая емкость (для однофазного режима), мкФ	0,43±0,04
Потребляемая мощность, Вт, не более	16
Потребляемый ток, А, не более	0,16
Частота вращения, об/мин, не менее	11000
Средний уровень звука, дБА	65
Масса, кг	0,15
Минимальная наработка, ч	3000
Гарантийный срок эксплуатации	15 лет
Температура окружающей среды при эксплуатации, ºС	от -60 до +100

ИОЛЛА
ПРОМЫШЛЕННО-ПРОИЗВОДСТВЕННАЯ ГРУППА

ЭВ-0,7-1640

Достоинства

- высокая надежность
- способны работать как на всасывание, так и на нагнетание в длительном режиме при любом положении в пространстве
- соответствует лучшим зарубежным аналогам фирм США и Германии.
- гарантийная наработка 3000 часов.

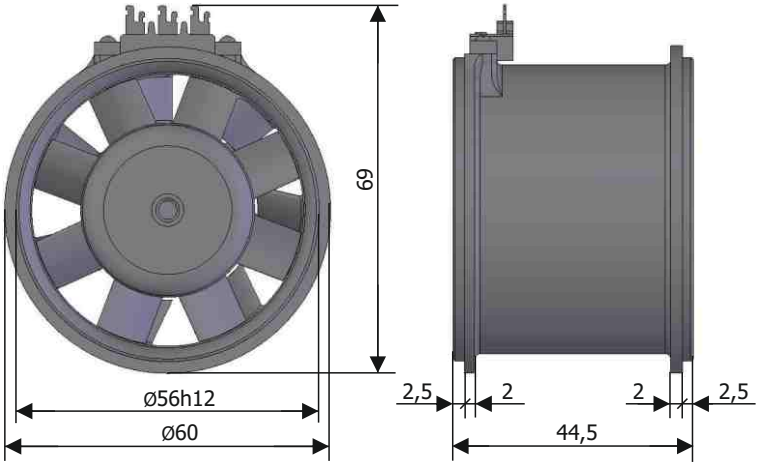

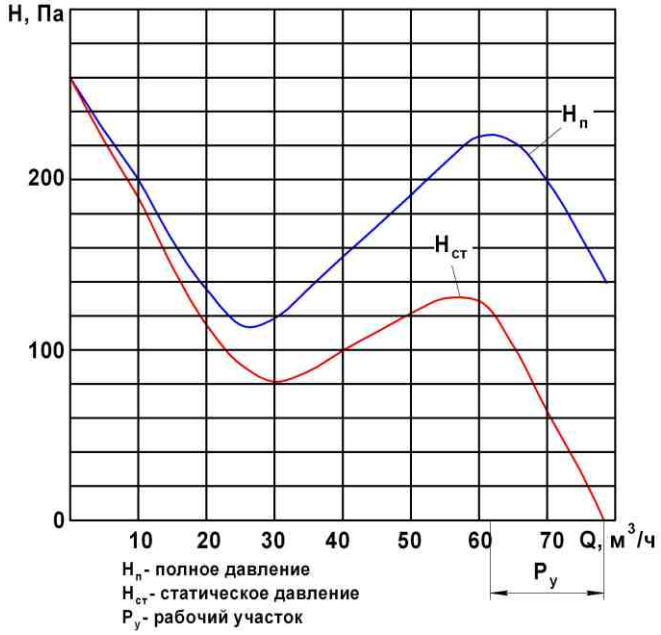

Наименование параметра	Значение
Номинальная производительность, $м^3/ч$	70
Полное давление при номинальной производительности, Па ($кгс/м^2$)	200±30 (20±3)
Напряжение питания, В	115±6
Частота напряжения питания, Гц	400±20
Число фаз питающей сети	1
Фазосдвигающая емкость (для однофазного режима), мкФ	0,47±0,05
Потребляемая мощность, Вт, не более	18
Потребляемый ток, А, не более	0,25
Частота вращения, об/мин, не менее	11200
Средний уровень звука, дБА	65
Масса, кг	0,18
Минимальная наработка, ч	3000
Гарантийный срок эксплуатации	15 лет
Температура окружающей среды при эксплуатации, ºС	от -60 до +100

ИОЛЛА
ПРОМЫШЛЕННО-ПРОИЗВОДСТВЕННАЯ ГРУППА

ЭВ-0,7-3660

Достоинства

- высокая надежность
- способны работать как на всасывание, так и на нагнетание в длительном режиме при любом положении в пространстве
- соответствует лучшим зарубежным аналогам фирм США и Германии.
- гарантийная наработка 3000 часов.

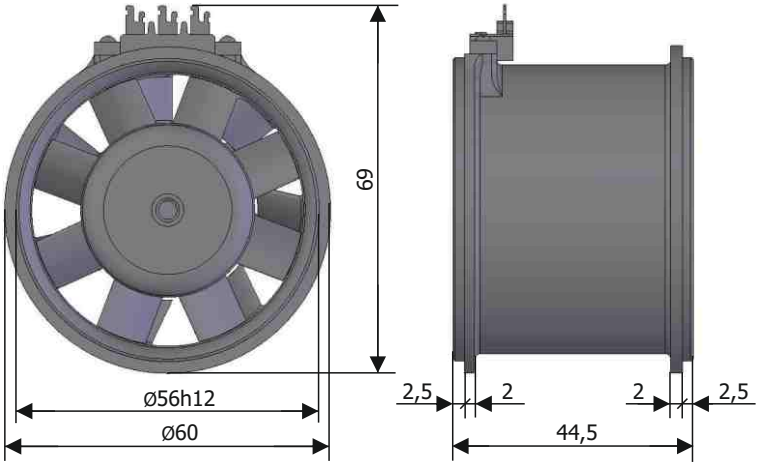

Наименование параметра	Значение
Номинальная производительность, $м^3/ч$	70
Полное давление при номинальной производительности, Па ($кгс/м^2$)	200±30 (20±3)
Напряжение питания, В	200±10
Частота напряжения питания, Гц	400±20
Число фаз питающей сети	3
Потребляемая мощность, Вт, не более	17
Потребляемый ток, А, не более	0,09
Частота вращения, об/мин, не менее	11000
Средний уровень звука, дБА	65
Масса, кг	0,18
Минимальная наработка, ч	3000
Гарантийный срок эксплуатации	15 лет
Температура окружающей среды при эксплуатации, ºС	от -60 до +100

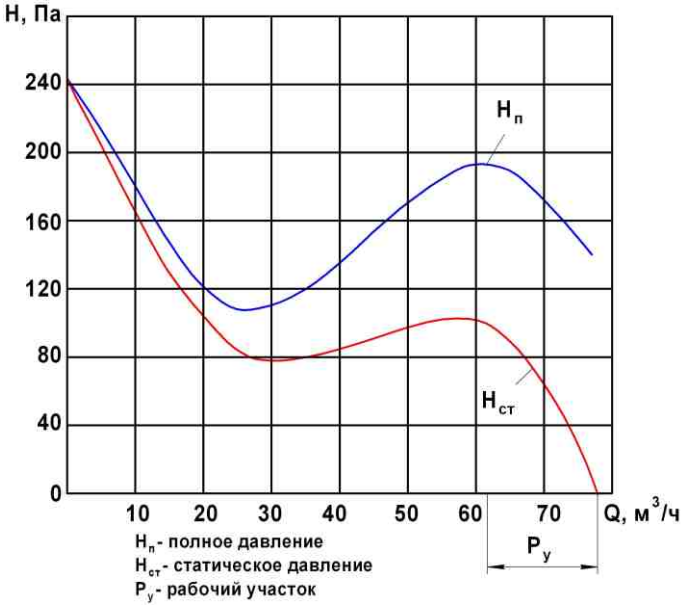

ЭВ-1,4-3660

Достоинства

- высокая надежность
- способны работать как на всасывание, так и на нагнетание в длительном режиме при любом положении в пространстве
- соответствует лучшим зарубежным аналогам фирм США и Германии.
- гарантийная наработка 3000 часов.

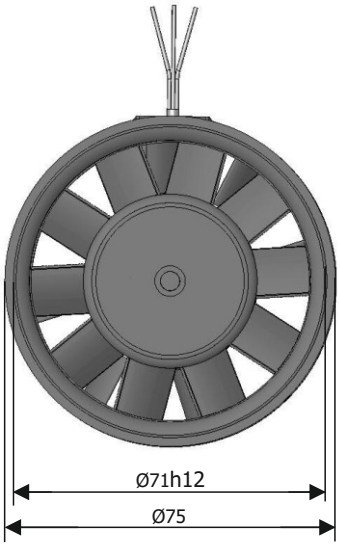

Наименование параметра	Значение
Номинальная производительность, м^3/ч	140
Полное давление при номинальной производительности, Па (кгс/м^2)	320±40 (32±4)
Напряжение питания, В	200±10
Частота напряжения питания, Гц	400±20
Число фаз питающей сети	3
Потребляемая мощность, Вт, не более	45
Потребляемый ток, А, не более	0,20
Частота вращения, об/мин, не менее	10400
Средний уровень звука, дБА	78
Масса, кг	0,28
Минимальная наработка, ч	3000
Гарантийный срок эксплуатации	15 лет
Температура окружающей среды при эксплуатации, ºС	от -60 до +100

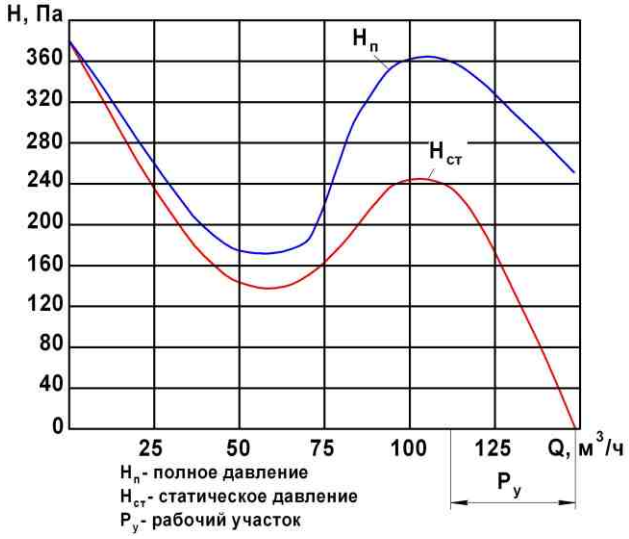

ЭВ-2-3660

Достоинства

- высокая надежность
- способны работать как на всасывание, так и на нагнетание в длительном режиме при любом положении в пространстве
- соответствует лучшим зарубежным аналогам фирм США и Германии.
- гарантийная наработка 3000 часов.

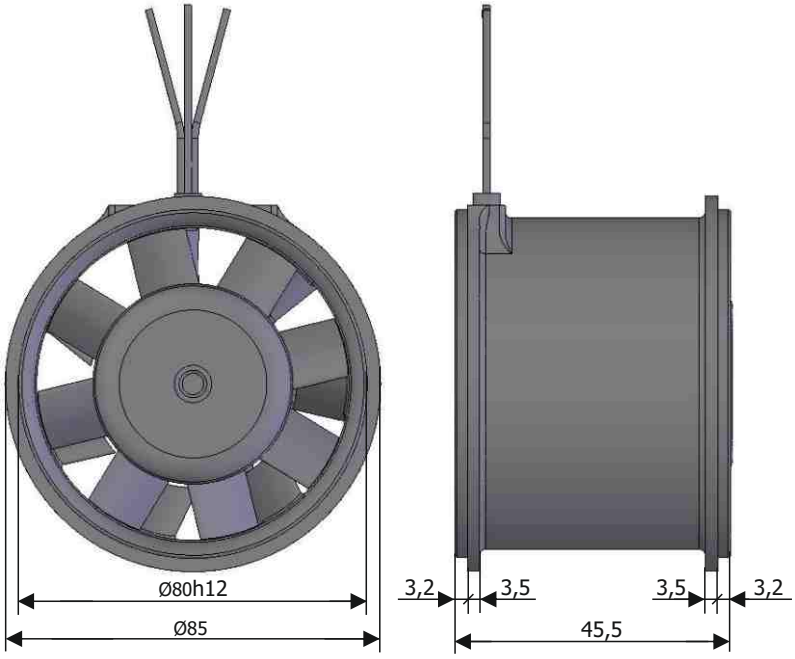

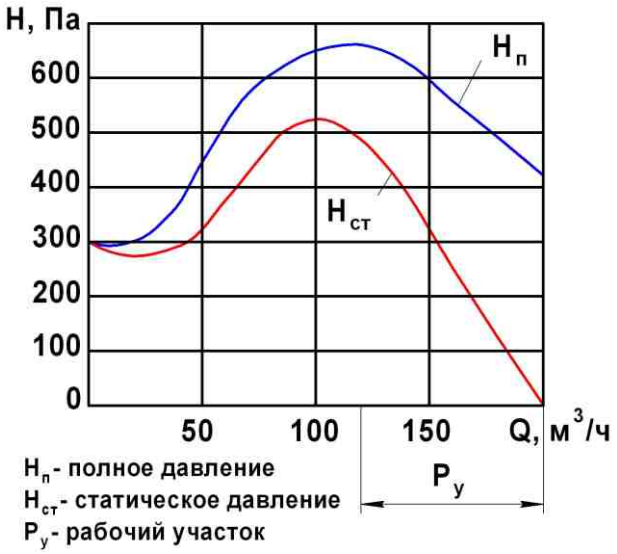

Наименование параметра	Значение
Номинальная производительность, $м^3$/ч	200
Полное давление при номинальной производительности, Па (кгс/$м^2$)	500±80 (50±8)
Напряжение питания, В	200±10
Частота напряжения питания, Гц	400±20
Число фаз питающей сети	3
Потребляемая мощность, Вт, не более	95
Потребляемый ток, А, не более	0,37
Частота вращения, об/мин, не менее	10200
Средний уровень звука, дБА	79
Масса, кг	0,43
Минимальная наработка, ч	3000
Гарантийный срок эксплуатации	15 лет
Температура окружающей среды при эксплуатации, ºС	от -60 до +100

ЭВ-2,8-3660

Достоинства

- высокая надежность
- способны работать как на всасывание, так и на нагнетание в длительном режиме при любом положении в пространстве
- соответствует лучшим зарубежным аналогам фирм США и Германии.
- гарантийная наработка 2000 часов.

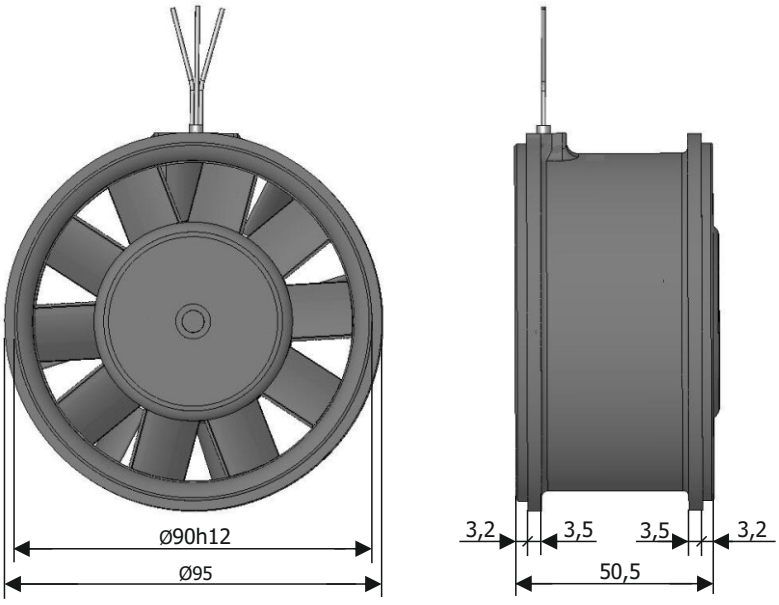

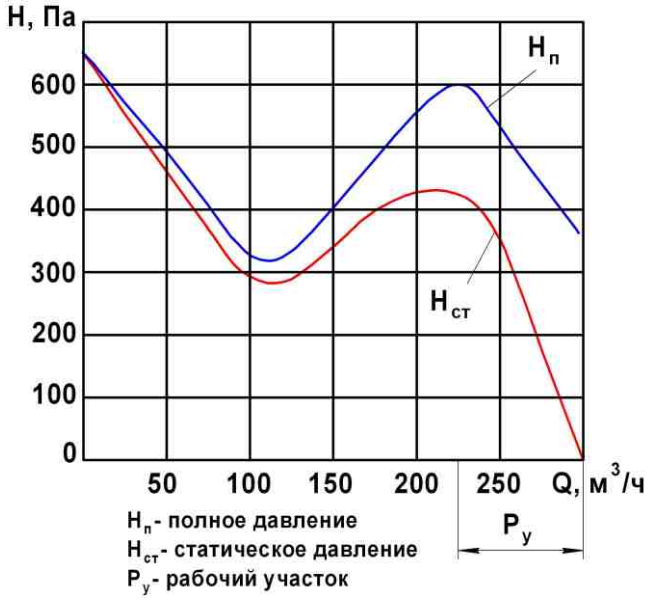

Наименование параметра	Значение
Номинальная производительность, $м^3/ч$	280
Полное давление при номинальной производительности, Па (кгс/$м^2$)	500±80 (50±8)
Напряжение питания, В	200±10
Частота напряжения питания, Гц	400±20
Число фаз питающей сети	3
Потребляемая мощность, Вт, не более	110
Потребляемый ток, А, не более	0,5
Частота вращения, об/мин, не менее	10600
Средний уровень звука, дБА	75
Масса, кг	0,52
Минимальная наработка, ч	2000
Гарантийный срок эксплуатации	15 лет
Температура окружающей среды при эксплуатации, ºС	от -60 до +100

ИОЛЛА
ПРОМЫШЛЕННО-ПРОИЗВОДСТВЕННАЯ ГРУППА

ЭВ-5,6-3660

Достоинства

- высокая надежность
- способны работать как на всасывание, так и на нагнетание в длительном режиме при любом положении в пространстве
- соответствует лучшим зарубежным аналогам фирм США и Германии.
- гарантийная наработка 2000 часов.

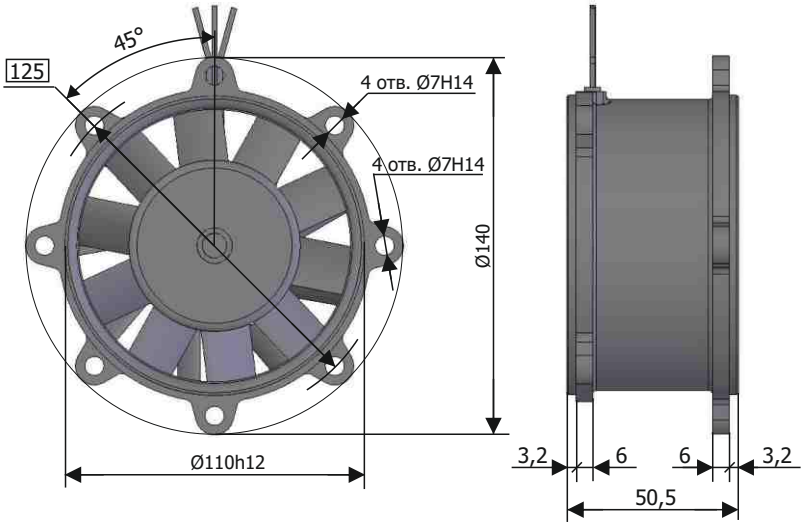

Наименование параметра	Значение
Номинальная производительность, м^3/ч	560
Полное давление при номинальной производительности, Па (кгс/м^2)	800±120 (80±12)
Напряжение питания, В	200±10
Частота напряжения питания, Гц	400±20
Число фаз питающей сети	3
Потребляемая мощность, Вт, не более	280
Потребляемый ток, А, не более	1,3
Частота вращения, об/мин, не менее	10800
Средний уровень звука, дБА	85
Масса, кг	1,0
Минимальная наработка, ч	2000
Гарантийный срок эксплуатации	15 лет
Температура окружающей среды при эксплуатации, ºС	от -60 до +100

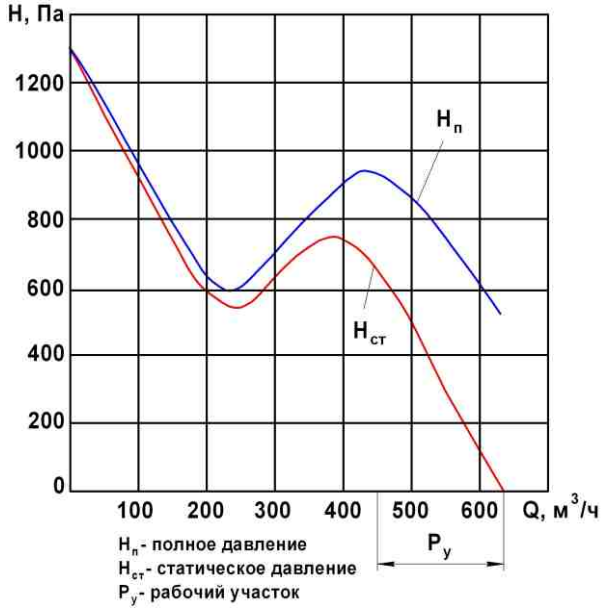

ИОЛЛА
ПРОМЫШЛЕННО-ПРОИЗВОДСТВЕННАЯ ГРУППА

ЭВ-11-3660

Достоинства

- высокая надежность
- способны работать как на всасывание, так и на нагнетание в длительном режиме при любом положении в пространстве
- соответствует лучшим зарубежным аналогам фирм США и Германии.
- гарантийная наработка 3000 часов.

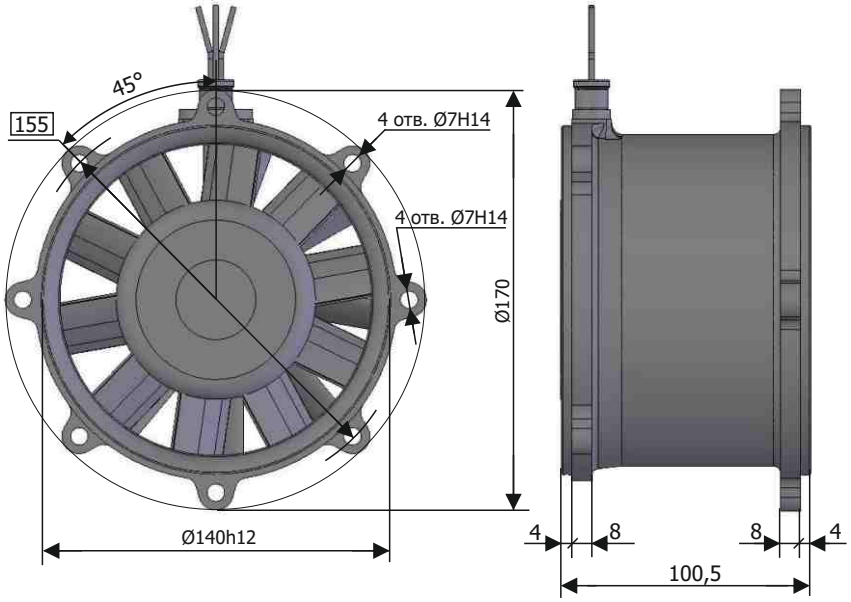
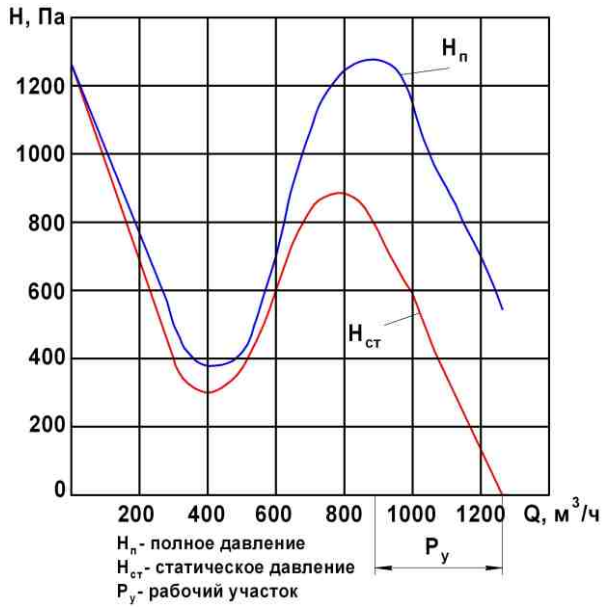
Наименование параметра	Значение
Номинальная производительность, м^3/ч	1100
Полное давление при номинальной производительности, Па (кгс/м^2)	1200±300 (120±30)
Напряжение питания, В	200±10
Частота напряжения питания, Гц	400±20
Число фаз питающей сети	3
Потребляемая мощность, Вт, не более	800
Потребляемый ток, А, не более	3,0
Частота вращения, об/мин, не менее	11000
Средний уровень звука, дБА	92
Масса, кг	2,3
Минимальная наработка, ч	3000
Гарантийный срок эксплуатации	15 лет
Температура окружающей среды при эксплуатации, ºС	от -60 до +100