ИОЛЛА

ПРОМЫШЛЕННО-ПРОИЗВОДСТВЕННАЯ ГРУППА

# КАТАЛОГ ПРОДУКЦИИ

## Электровентиляторы осевые высоконапорные типа ЭВ

ОСТ В 16 0.539.090-82

ИОЛЛА
ПРОМЫШЛЕННО-ПРОИЗВОДСТВЕННАЯ ГРУППА

# Условное обозначение электровентиляторов

0,8ЭВ-2,8-120-3661

- Диаметр рабочего колеса, [дм]
- Производительность, [м$^3$/ч:100]
- Полное давление, [кгс/м$^2$]
- Число фаз питающего напряжения
  4. постоянный ток
- Синхронная частота вращения:
  2. 3000 об/мин
  5. 7000 об/мин
  6. 12000 об/мин
  9. 30000 об/мин
- Величина питающего напряжения [В]:
  1. 12
  2. 24-27
  4. 115
  5. 127
  6. 200
  7. 220
  8. 380
- Конструктивное исполнение:
  0. основная схема
  1. аэродинамическая схема с двумя рабочими колесами
  5. со встроенным блоком управления

| Наименование вентилятора | Номинальная производи-тельность | Полное давление | Напряжение питания | Частота напряжения питания | Потребляемая мощность | Частота вращения | Уровень звука | Минимальная наработка | Шариковый подшипник | Материал корпуса | Материал крыльчатки | Особенности |
|---|---|---|---|---|---|---|---|---|---|---|---|---|
| | $м^3/ч$ | Па ($кгс/м^2$) | В | Гц | Вт | $мин^{-1}$ | дБА | ч | | | | |
| **0,63ЭВ-1,4-80-3661** | 140 | 800(81,5) | 200 | 400 | 100 | 10200 | 85 | 3000 | + | А | А | |
| **0,8ЭВ-2,8-120-3661** | 280 | 1200(123) | 200 | 400 | 290 | 10200 | 93 | 2000 | + | А | А | |
| **1,0ЭВ-5,6-200-3661** | 560 | 2000(204) | 200 | 400 | 770 | 10700 | 105 | 2000 | + | А | А | |

А – алюминий

**Применение**

Предназначены для охлаждения радиоэлектронной аппаратуры.

**Вентиляторы сохраняют параметры в пределах норм, при следующих воздействиях:**

- вибрационных нагрузок в диапазоне 1-2000 Гц с ускорением до 10 g;
- многократных ударов с ускорением до 40 g;
- одиночных ударов с ускорением до 150 g;
- линейных (центробежных) нагрузок до 25 g;
- температуры окружающей среды от минус 60 ºС до 100 ºС;
- относительной влажности воздуха до 98 % при температуре 35 ºС;
- пониженного атмосферного давления до 5 мм.рт.ст;
- повышенного атмосферного давления 1,5 ата;
- плесневых грибов;
- соляного (морского) тумана;
- инея;
- росы.

Пример записи при заказе вентиляторов: «Электровентилятор 1,0ЭВ-5,6-200-3661 по ОСТ В 16 0.539.090-82 ».

# Схемы подключения электровентиляторов

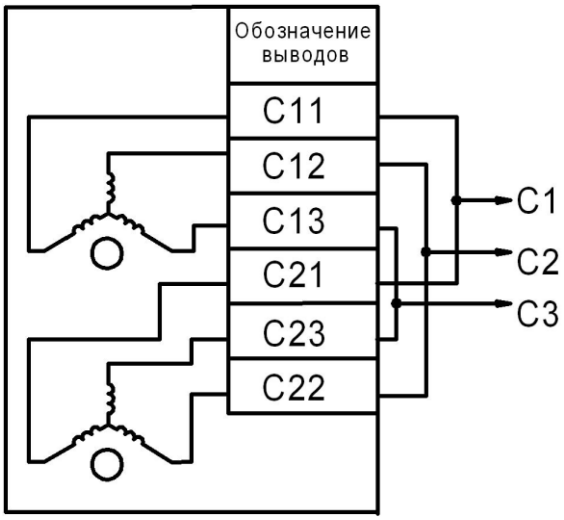


0,63ЭВ-1,4-80-3661; 1,0ЭВ-5,6-200-3661

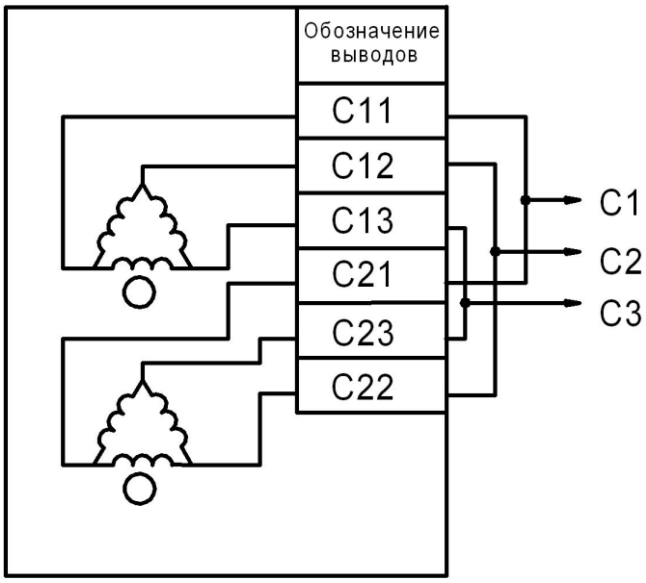


0,8ЭВ-2,8-120-3661

ИОЛЛА
ПРОМЫШЛЕННО-ПРОИЗВОДСТВЕННАЯ ГРУППА

# 0,63ЭВ-1,4-80-3661

**Достоинства**

- высокая надежность
- высоконапорные
- соответствует лучшим зарубежным аналогам фирм США и Германии.
- гарантийная наработка 3000 часов.

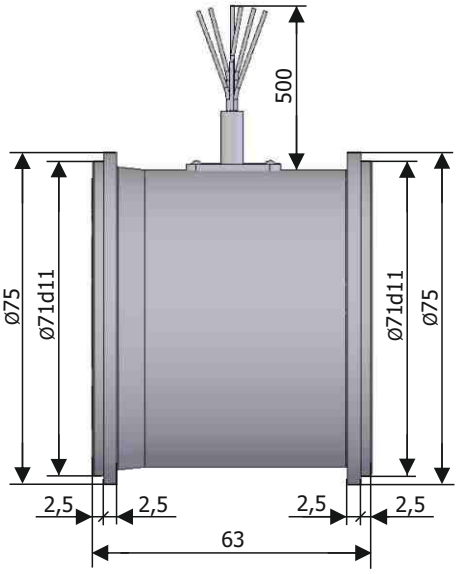


| Наименование параметра | Значение |
|---|---|
| Номинальная производительность, м$^3$/ч | 140 |
| Полное давление при номинальной производительности, Па (кгс/м$^2$) | 800±120 (81,5±12) |
| Напряжение питания, В | 200±10 |
| Частота напряжения питания, Гц | 400±20 |
| Число фаз питающей сети | 3 |
| Потребляемая мощность, Вт, не более | 100 |
| Потребляемый ток, А, не более | 0,45 |
| Частота вращения, об/мин, не менее | 10200 |
| Средний уровень звука, дБА | 85 |
| Масса, кг | 0,5 |
| Минимальная наработка, ч | 3000 |
| Гарантийный срок эксплуатации | 12 лет |
| Температура окружающей среды при эксплуатации, ºС | от -60 до +100 |

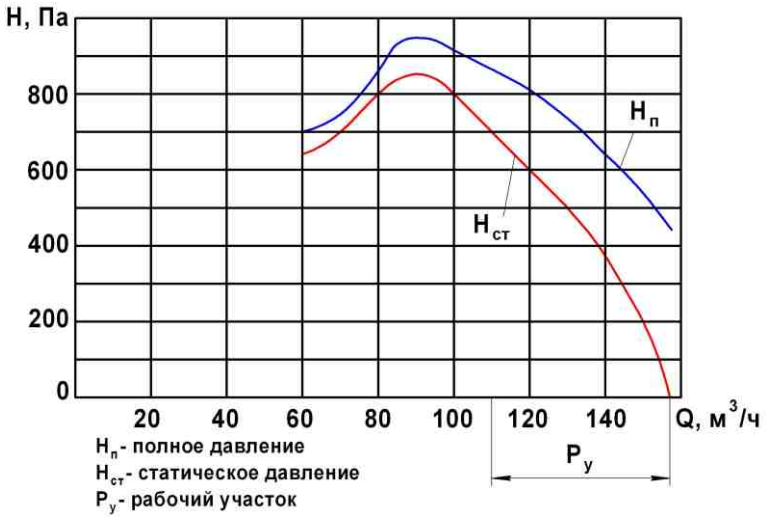

ИОЛЛА
ПРОМЫШЛЕННО-ПРОИЗВОДСТВЕННАЯ ГРУППА

# 0,8ЭВ-2,8-120-3661

**Достоинства**

- высокая надежность
- высоконапорные
- соответствует лучшим зарубежным аналогам фирм США и Германии.
- гарантийная наработка 2000 часов.

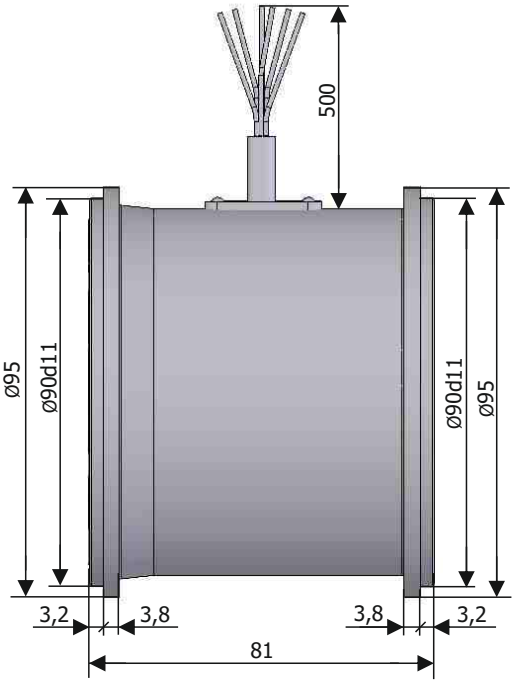


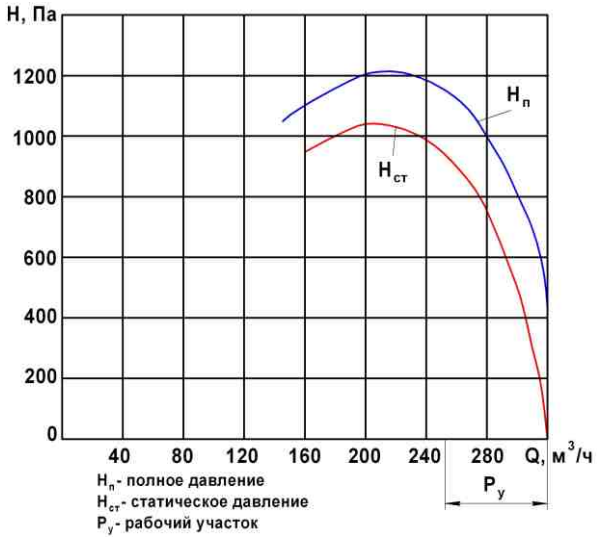


| Наименование параметра | Значение |
|---|---|
| Номинальная производительность, $м^3/ч$ | 280 |
| Полное давление при номинальной производительности, Па (кгс/$м^2$) | 1200±180 (123±18) |
| Напряжение питания, В | 200±10 |
| Частота напряжения питания, Гц | 400±20 |
| Число фаз питающей сети | 3 |
| Потребляемая мощность, Вт, не более | 290 |
| Потребляемый ток, А, не более | 1,2 |
| Частота вращения, об/мин, не менее | 10200 |
| Средний уровень звука, дБА | 93 |
| Масса, кг | 1,0 |
| Минимальная наработка, ч | 2000 |
| Гарантийный срок эксплуатации | 12 лет |
| Температура окружающей среды при эксплуатации, ºС | от -60 до +100 |

ИОЛЛА
ПРОМЫШЛЕННО-ПРОИЗВОДСТВЕННАЯ ГРУППА

# 1,0ЭВ-5,6-200-3661

**Достоинства**

- высокая надежность
- высоконапорные
- соответствует лучшим зарубежным аналогам фирм США и Германии.
- гарантийная наработка 2000 часов.

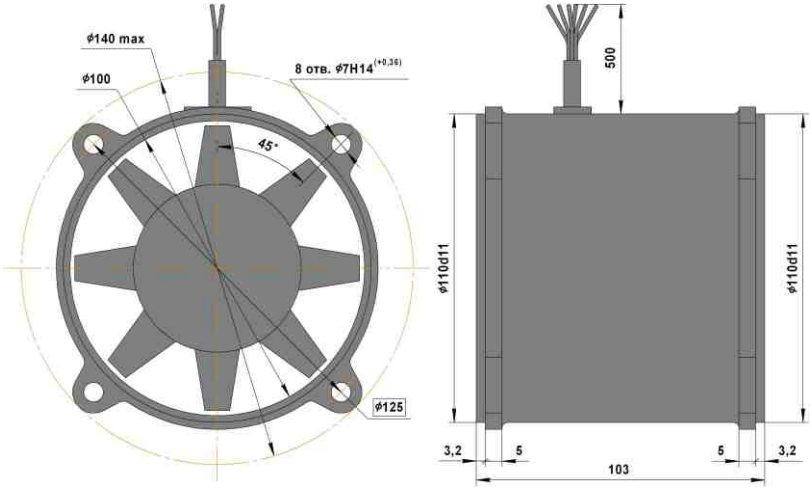

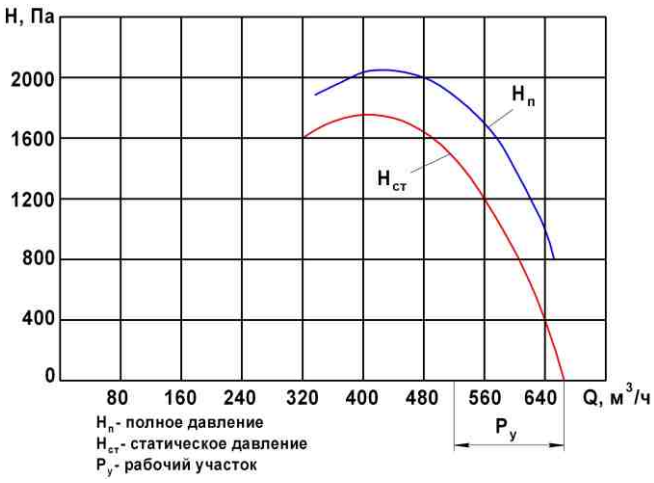
| Наименование параметра | Значение |
|---|---|
| Номинальная производительность, м$^3$/ч | 560 |
| Полное давление при номинальной производительности, Па (кгс/м$^2$) | 2000±300 (204±30) |
| Напряжение питания, В | 200±10 |
| Частота напряжения питания, Гц | 400±20 |
| Число фаз питающей сети | 3 |
| Потребляемая мощность, Вт, не более | 770 |
| Потребляемый ток, А, не более | 3,0 |
| Частота вращения, об/мин, не менее | 10700 |
| Средний уровень звука, дБА | 105 |
| Масса, кг | 2,0 |
| Минимальная наработка, ч | 2000 |
| Гарантийный срок эксплуатации | 12 лет |
| Температура окружающей среды при эксплуатации, ºС | от -60 до +100 |