ИОЛЛА

ПРОМЫШЛЕННО-ПРОИЗВОДСТВЕННАЯ ГРУППА

КАТАЛОГ ПРОДУКЦИИ

Электровентиляторы осевые постоянного тока

ТУ 3317-012-12058815-2010

ИОЛЛА
ПРОМЫШЛЕННО-ПРОИЗВОДСТВЕННАЯ ГРУППА

Условное обозначение электровентиляторов

1,0ЭВ-1,4-5-4215

- Диаметр рабочего колеса, [дм]
- Производительность, [м^3/ч:100]
- Полное давление, [кгс/м^2]
- Число фаз питающего напряжения
  4. постоянный ток
- Синхронная частота вращения:
  2. 3000 об/мин
  5. 7000 об/мин
  6. 12000 об/мин
  9. 30000 об/мин
- Величина питающего напряжения [В]:
  1. 12
  2. 24-27
  4. 115
  5. 127
  6. 200
  7. 220
  8. 380
- Конструктивное исполнение:
  0. основная схема
  1. аэродинамическая схема с двумя рабочими колесами
  5. со встроенным блоком управления

Наименование вентилятора	Номинальная производи-тельность	Полное давление	Напряжение питания	Потребляемая мощность	Частота вращения	Уровень звука	Минимальная наработка	Шариковый подшипник	Материал корпуса	Материал крыльчатки	Особенности
	$м^3/ч$	Па ($кгс/м^2$)	В	Вт	$мин^{-1}$	дБА	ч				
1,0ЭВ-1,4-5-4215	140	50(5)	12	16,8	2900	60	1000	+	А	П	
1,25ЭВ-2,8-8-4215	280	80(8)	12	21,6	2900	70	1000	+	А	П	
1,0ЭВ-1,4-5-4225	140	50(5)	24	16,8	2900	60	3000	+	А	П	
1,25ЭВ-2,8-8-4225	280	80(8)	24	21,6	2900	70	3000	+	А	П	
1,1ЭВ-4-16-4525Р	50-400	15(1,5)-160(16)	24	67,2	1500-7000	75	2000	+	А	А	Регулируемый

П – поликарбонат
А – алюминий

Применение
Предназначены для охлаждения радиоэлектронной аппаратуры, для нужд народного хозяйства.

Вентиляторы сохраняют параметры в пределах норм, при следующих воздействиях:

- вибрационных нагрузок в диапазоне 10-80 Гц с ускорением до 5 g;
- вибрационных нагрузок в диапазоне 1-500 Гц с ускорением до 10 g (только 1,1ЭВ-4-16-4525Р);
- многократных ударов с ускорением до 10 g;
- многократных ударов с ускорением до 20 g (только 1,1ЭВ-4-16-4525Р);
- одиночных ударов с ускорением до 15 g;
- одиночных ударов с ускорением до 500 g (только 1,1ЭВ-4-16-4525Р);
- линейном ускорении до 5 g;
- температуры окружающей среды от минус 40 ºС до 60 ºС;
- относительной влажности воздуха до 98 % при температуре 35 ºС;
- пониженного атмосферного давления до 400 мм.рт.ст;
- инея;
- росы.

Пример записи при заказе вентиляторов: «Электровентилятор 1,0ЭВ-1,4-5-4215 по ТУ 3317-012-12058815-2010 ».

Схемы подключения электровентиляторов

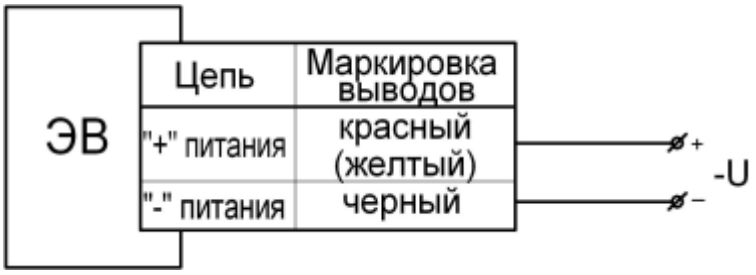

1,0ЭВ-1,4-5-4215; 1,25ЭВ-2,8-8-4215; 1,0ЭВ-1,4-5-4225; 1,25ЭВ-2,8-8-4225;

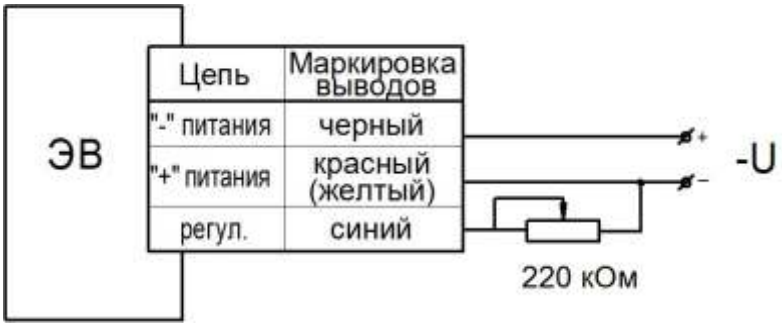

1,1ЭВ-4-16-4525Р (с регулированием производительности)

1,1ЭВ-4-16-4525Р (без регулирования производительности)

1,0ЭВ-1,4-5-4215

Достоинства

- высокая надежность
- простота в эксплуатации
- малогабаритные
- соответствует лучшим зарубежным аналогам фирм США и Германии.
- возможность работы в любом положении относительно горизонта

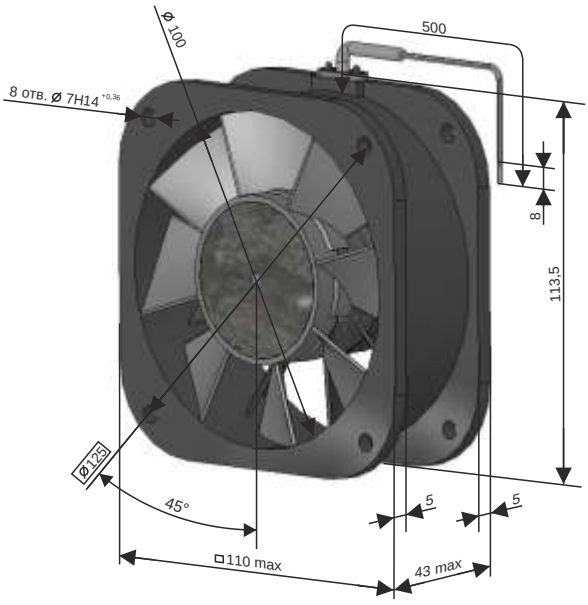

Наименование параметра	Значение
Номинальная производительность, м^3/ч	140
Полное давление при номинальной производительности, Па (кгс/м^2)	50±5 (5±0,5)
Напряжение питания, В	12±3
Род тока	постоянный
Потребляемая мощность, Вт, не более	16,8
Потребляемый ток, А, не более	1,4
Частота вращения, об/мин, не менее	2900
Средний уровень звука, дБА	60
Масса, кг	0,45
Минимальная наработка, ч	1000
Гарантийный срок эксплуатации	1 год
Температура окружающей среды при эксплуатации, ^{0}С	от -40 до +60

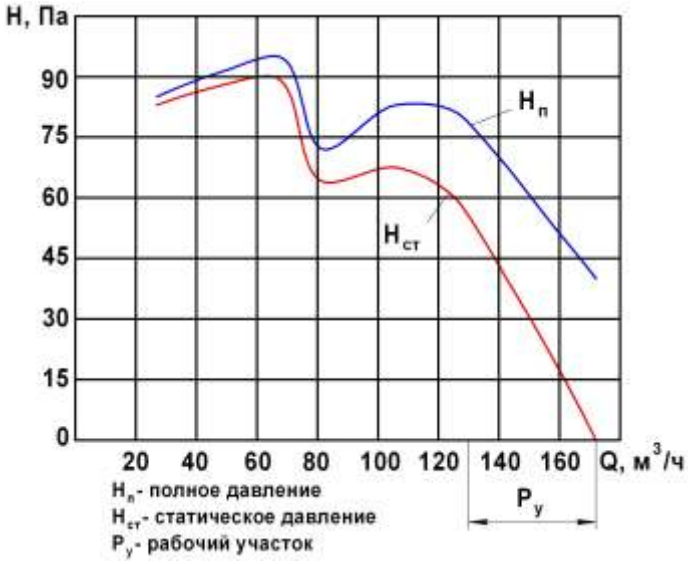

1,25ЭВ-2,8-8-4215

Достоинства

- высокая надежность
- простота в эксплуатации
- малогабаритные
- соответствует лучшим зарубежным аналогам фирм США и Германии.
- возможность работы в любом положении относительно горизонта

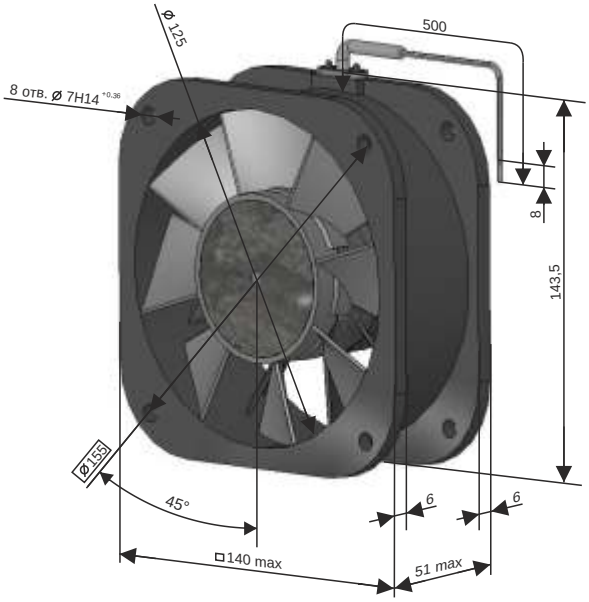

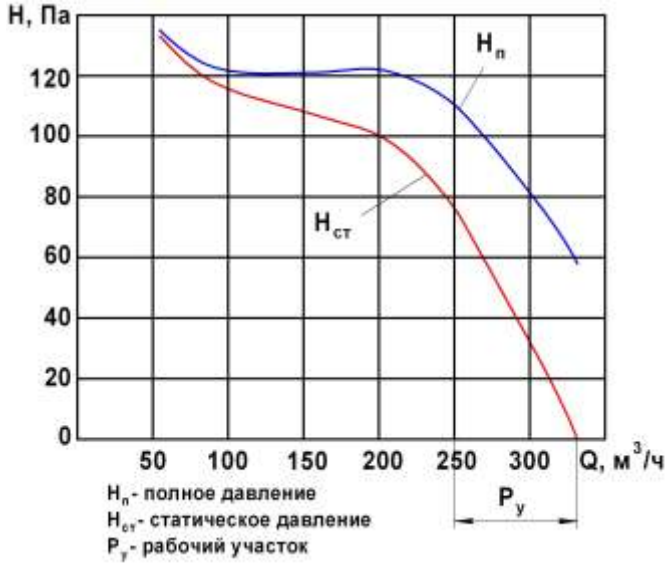

Наименование параметра	Значение
Номинальная производительность, $м^3/ч$	280
Полное давление при номинальной производительности, Па ($кгс/м^2$)	80±8 (8±0,8)
Напряжение питания, В	12±3
Род тока	постоянный
Потребляемая мощность, Вт, не более	21,6
Потребляемый ток, А, не более	1,8
Частота вращения, об/мин, не менее	2900
Средний уровень звука, дБА	70
Масса, кг	0,8
Минимальная наработка, ч	1000
Гарантийный срок эксплуатации	1 год
Температура окружающей среды при эксплуатации, ^0C	от -40 до +60

1,0ЭВ-1,4-5-4225

Достоинства

- высокая надежность
- простота в эксплуатации
- малогабаритные
- соответствует лучшим зарубежным аналогам фирм США и Германии.
- возможность работы в любом положении относительно горизонта

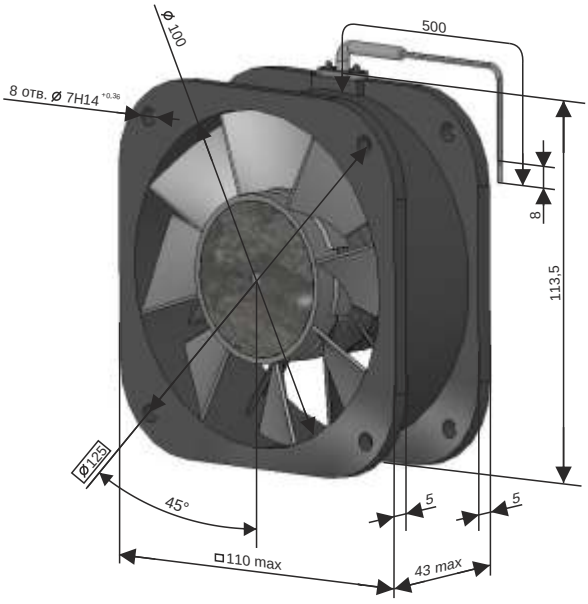

Наименование параметра	Значение
Номинальная производительность, м^3/ч	140
Полное давление при номинальной производительности, Па (кгс/м^2)	50±5 (5±0,5)
Напряжение питания, В	24^{+5}_{-3}
Род тока	постоянный
Потребляемая мощность, Вт, не более	16,8
Потребляемый ток, А, не более	0,7
Частота вращения, об/мин, не менее	2900
Средний уровень звука, дБА	60
Масса, кг	0,45
Минимальная наработка, ч	3000
Гарантийный срок эксплуатации	12 лет
Температура окружающей среды при эксплуатации, ^{0}С	от -40 до +60

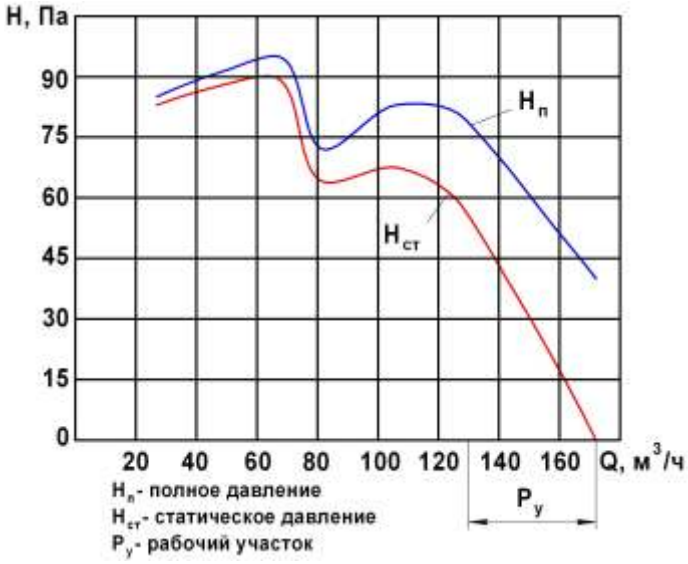

1,25ЭВ-2,8-8-4225

Достоинства

- высокая надежность
- простота в эксплуатации
- малогабаритные
- соответствует лучшим зарубежным аналогам фирм США и Германии.
- возможность работы в любом положении относительно горизонта

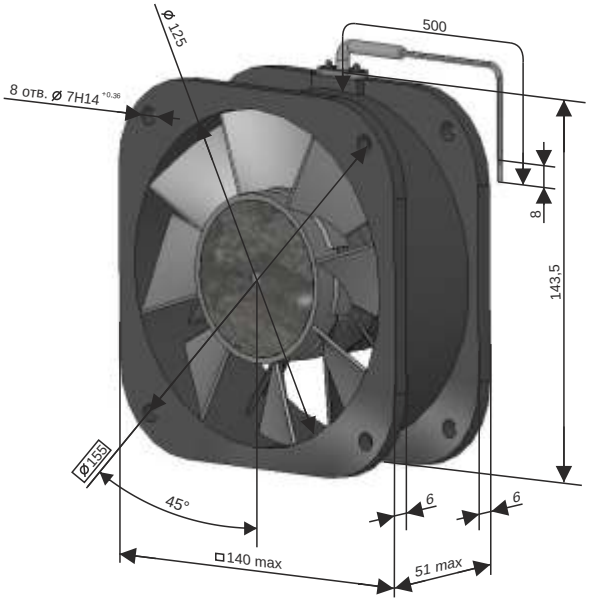

Наименование параметра	Значение
Номинальная производительность, м^3/ч	280
Полное давление при номинальной производительности, Па (кгс/м^2)	80±8 (8±0,8)
Напряжение питания, В	24^{+5}_{-3}
Род тока	постоянный
Потребляемая мощность, Вт, не более	21,6
Потребляемый ток, А, не более	0,9
Частота вращения, об/мин, не менее	2900
Средний уровень звука, дБА	70
Масса, кг	0,8
Минимальная наработка, ч	3000
Гарантийный срок эксплуатации	12 лет
Температура окружающей среды при эксплуатации, ^{0}С	от -40 до +60

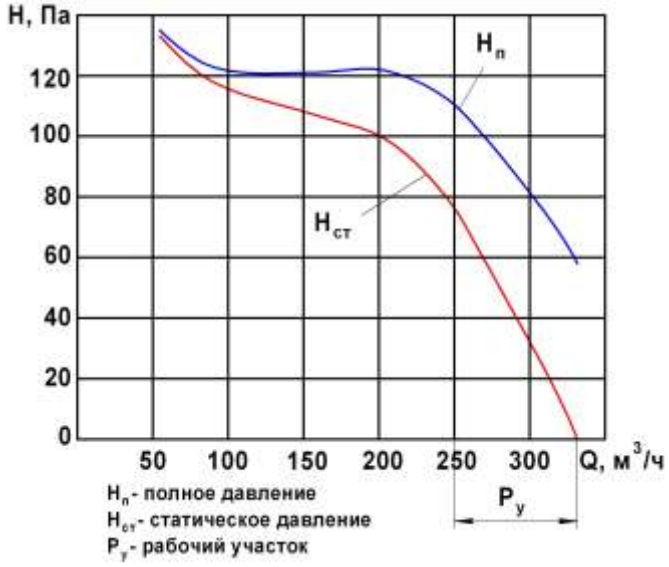

1,1ЭВ-4-16-4225Р

Достоинства

- высокая надежность
- простота в эксплуатации
- малогабаритные
- соответствует лучшим зарубежным аналогам фирм США и Германии.
- возможность работы в любом положении относительно горизонта

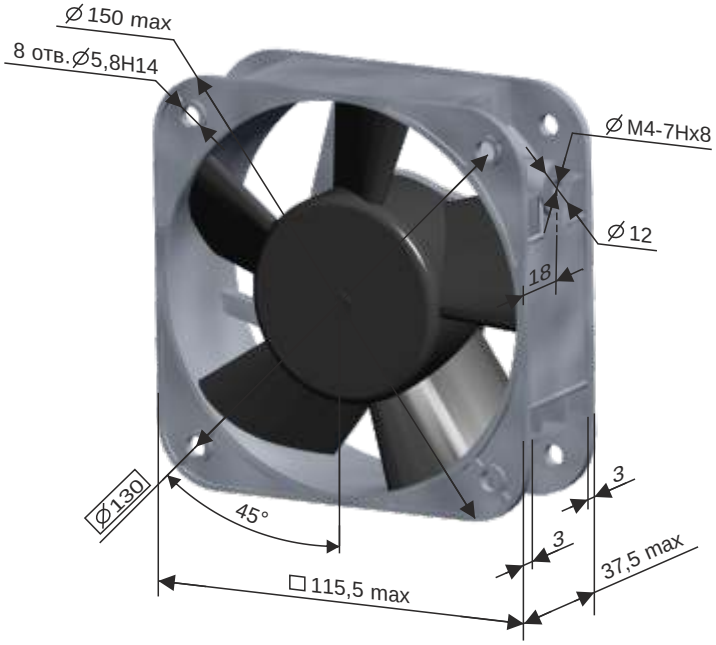

Наименование параметра	Значение
Номинальная производитель, $м^3/ч$	50-400
Полное давление при номинальной производитель, Па ($кгс/м^2$)	15±5 (1,5±0,5)-160_{-24} ($16_{-2,4}$)
Напряжение питания, В	24^{+5}_{-3}
Род тока	постоянный
Потребляемая мощность, Вт, не более	67,2
Потребляемый ток, А, не более	2,8
Частота вращения, об/мин, не менее	от 1500 до 7000
Средний уровень звука, дБА	75
Масса, кг	0,5
Минимальная наработка, ч	2000
Гарантийный срок эксплуатации	12 лет
Температура окружающей среды при эксплуатации, ^0C	от -40 до +60

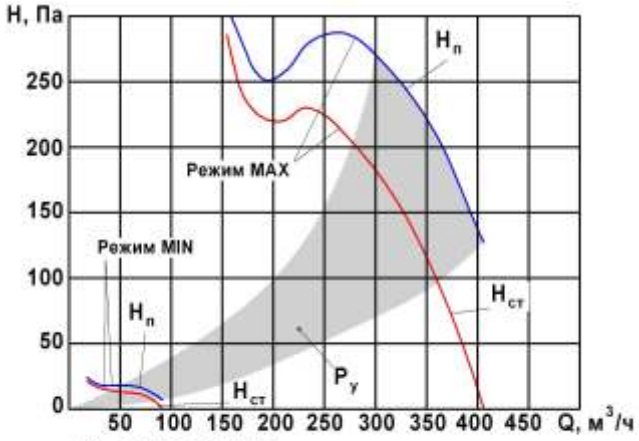

$H_п$ - полное давление
$H_{ст}$ - статическое давление
$P_у$ - рабочий участок